REMPLACER UNE FACE TIROIR LEROY MERLIN DELINIA

Notice de montage 21115039

ÇA CHANGE TOUT

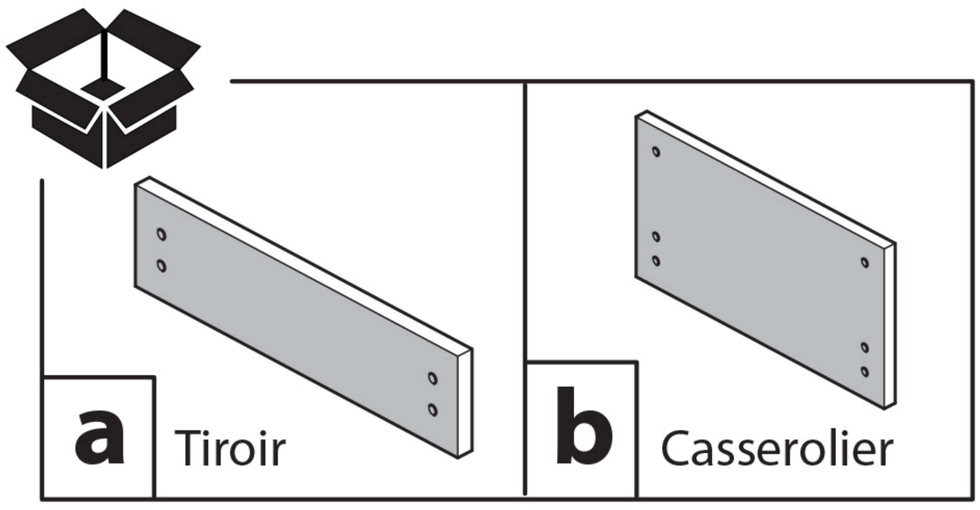

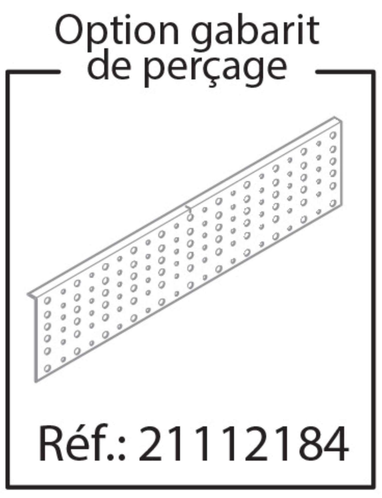

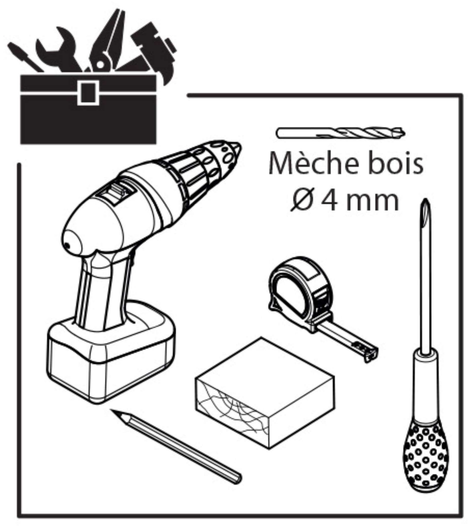

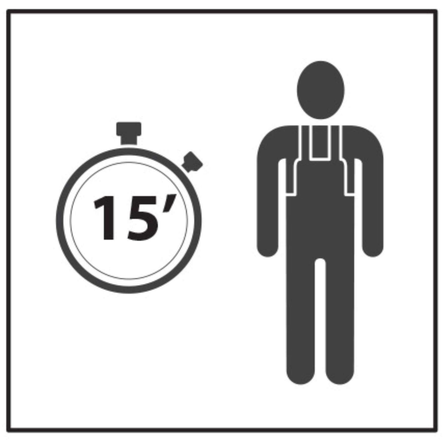

1a Démontage des anciennes façades de tiroirs

1 Retirer les tiroirs du meuble.

2 Oter les caches.

3 Déverrouiller la façade

CLIC!

CLIC!

2a Démontage des attaches frontales

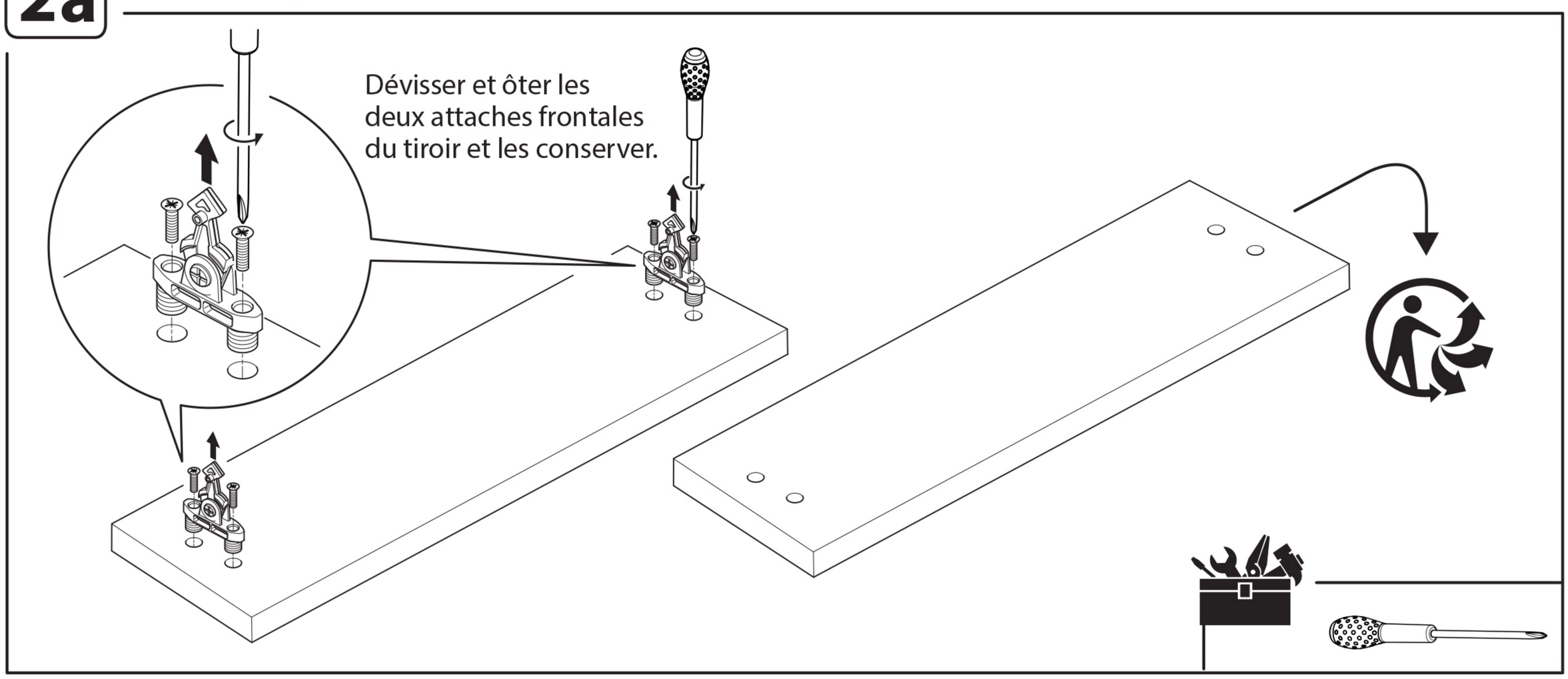

3a Montage de la nouvelle façade tiroir

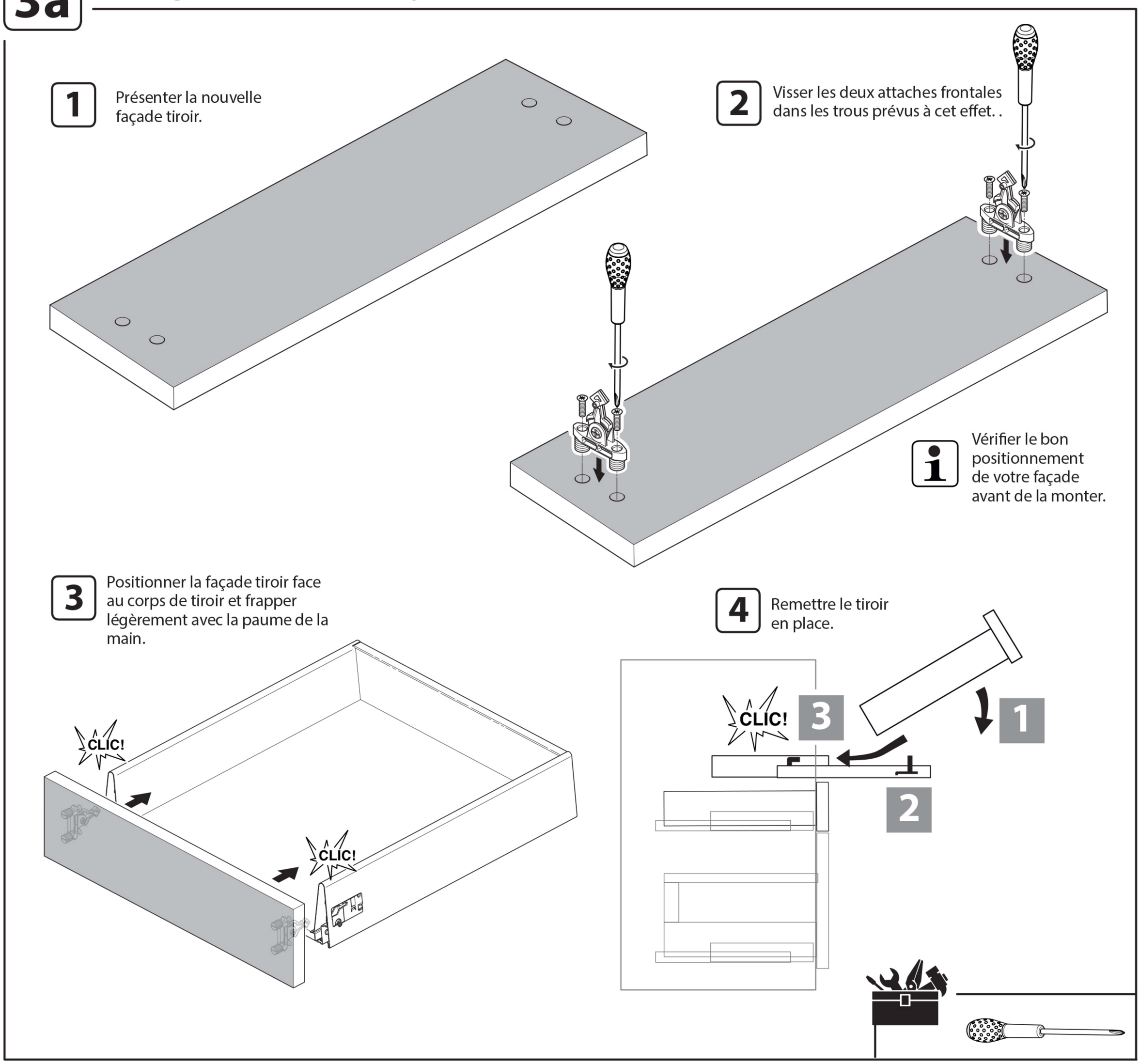

1b Démontage des anciennes façades de casseroliers

1 Retirer les tiroirs du meuble.

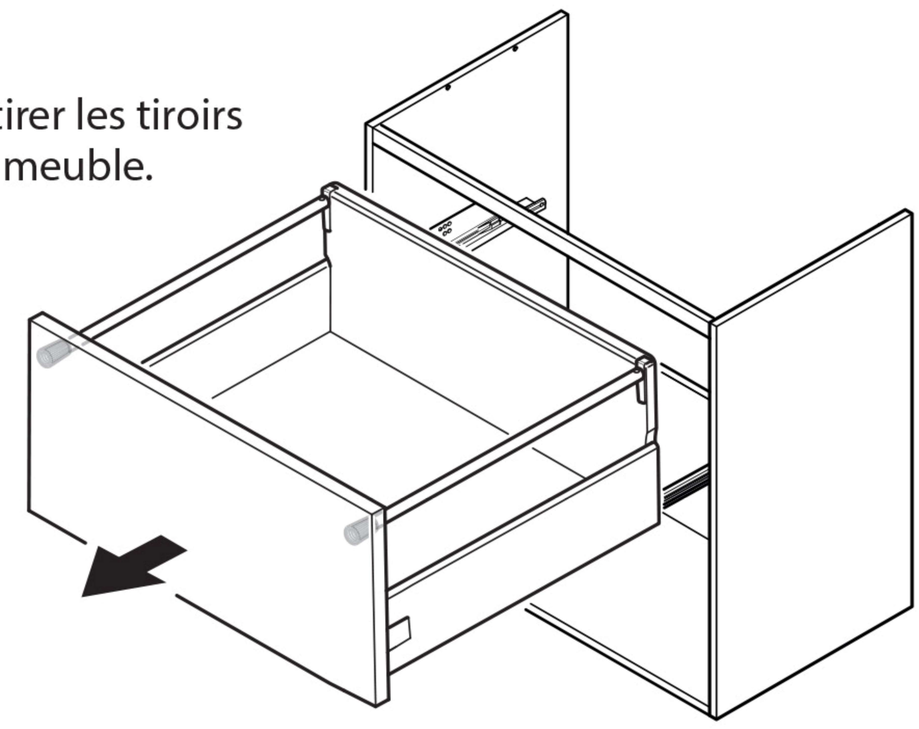

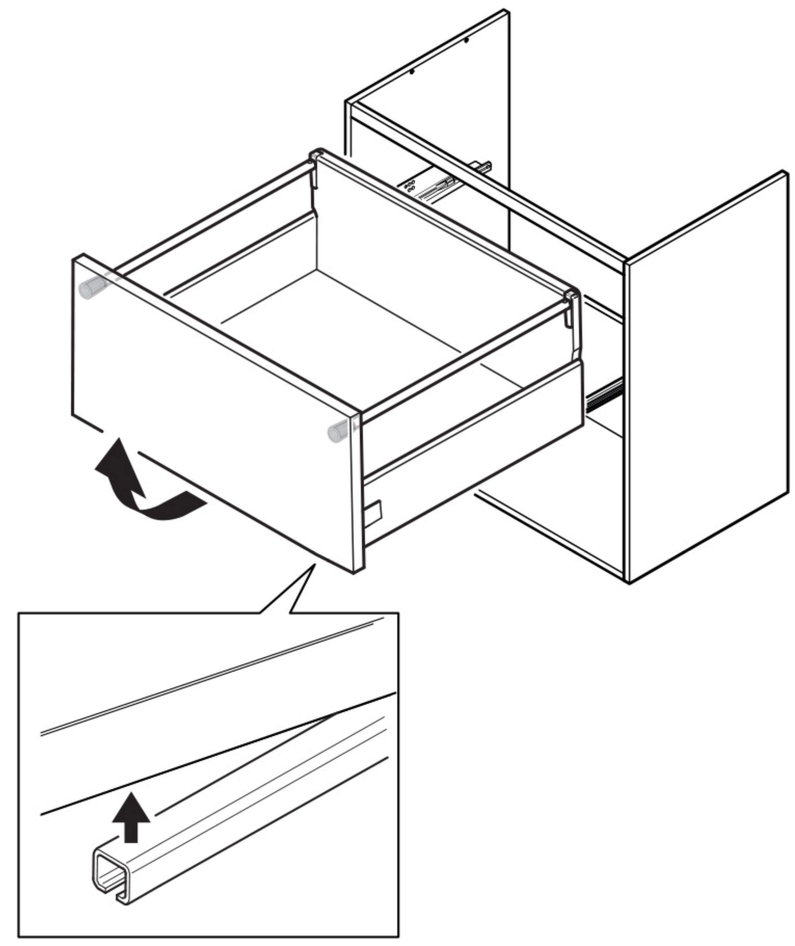

2 Retirer les tubes latéraux.

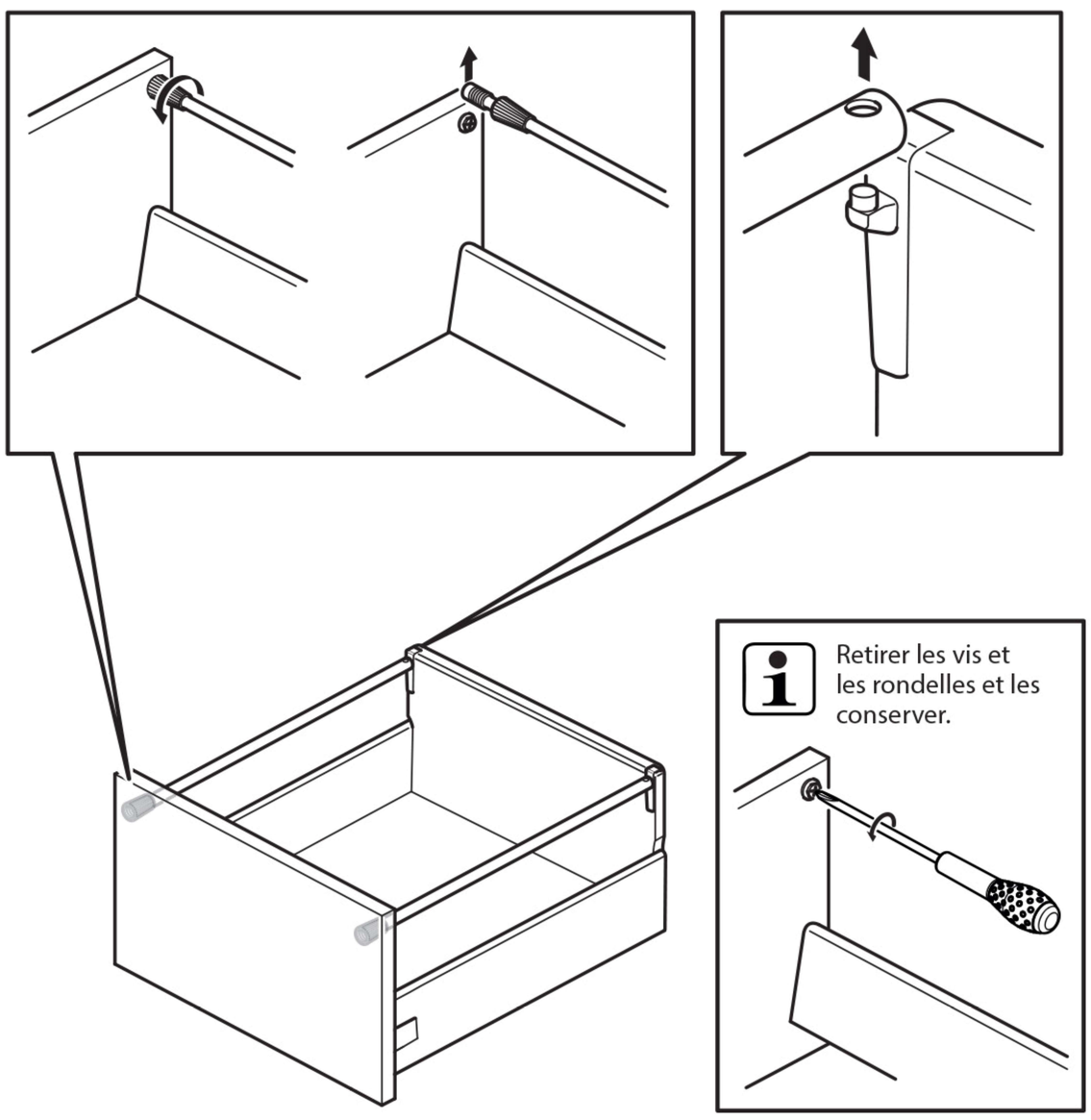

3 Oter les caches.

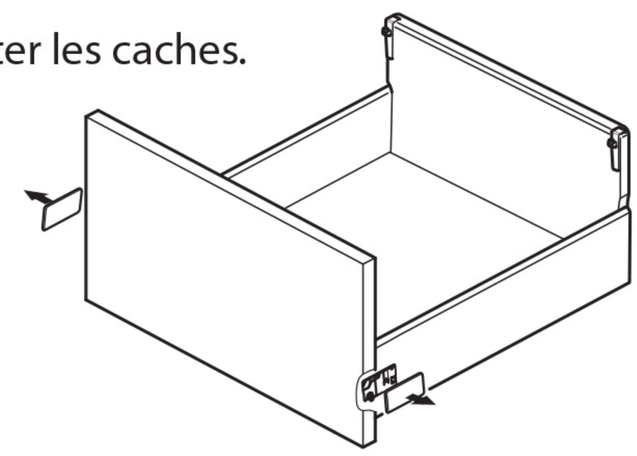

4 Dévérrouiller la façade.

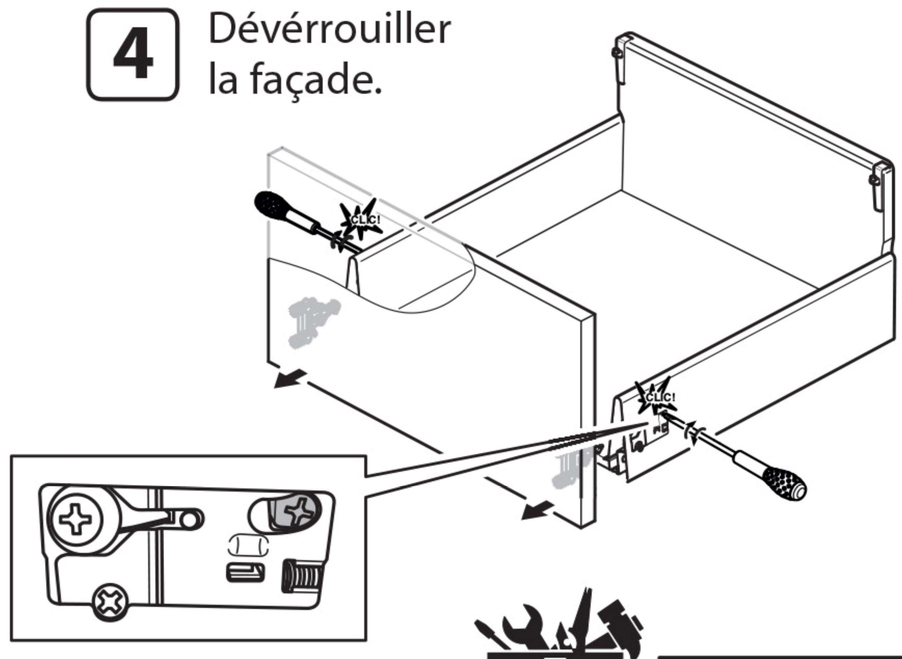

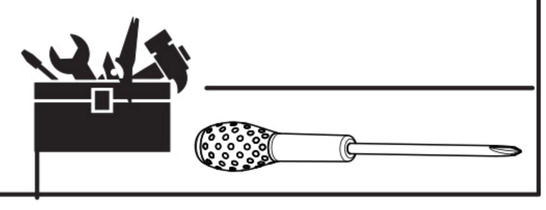

2b Démontage des attaches frontales

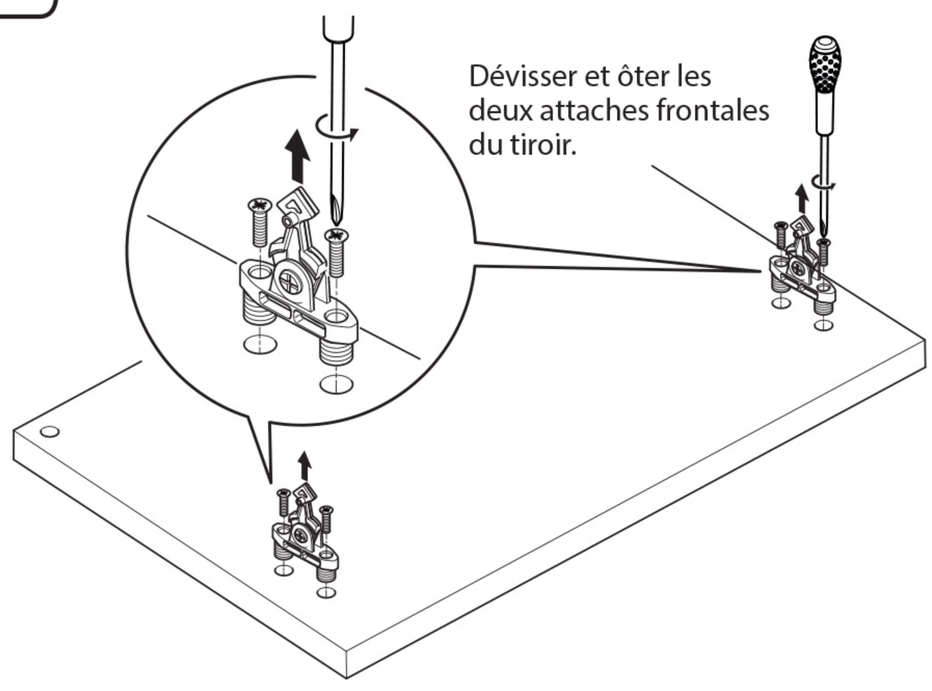

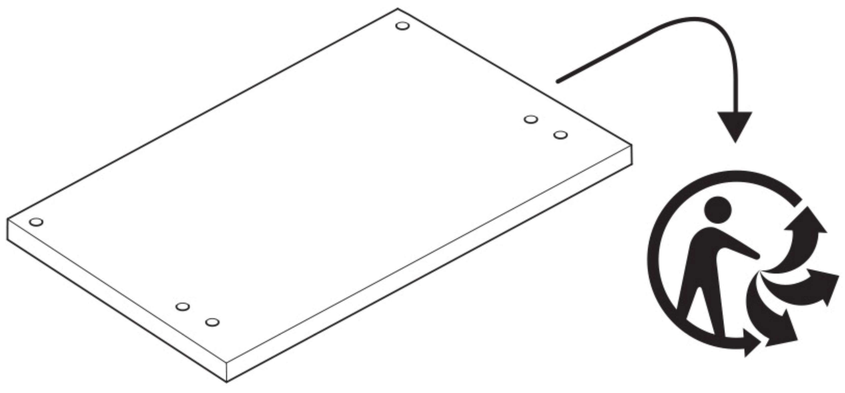

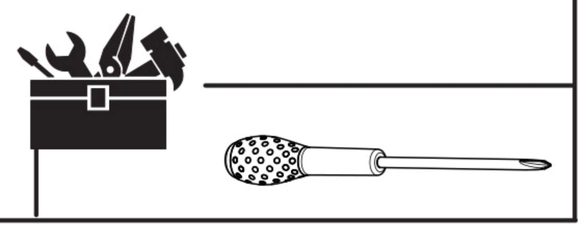

3b Montage de la nouvelle façade casserolier

1 Présenter la nouvelle façade tiroir.

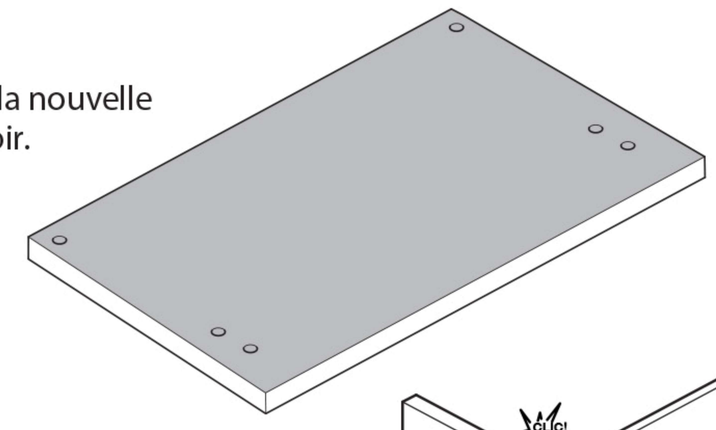

2 Visser les deux attaches frontales dans les trous prévus à cet effet.

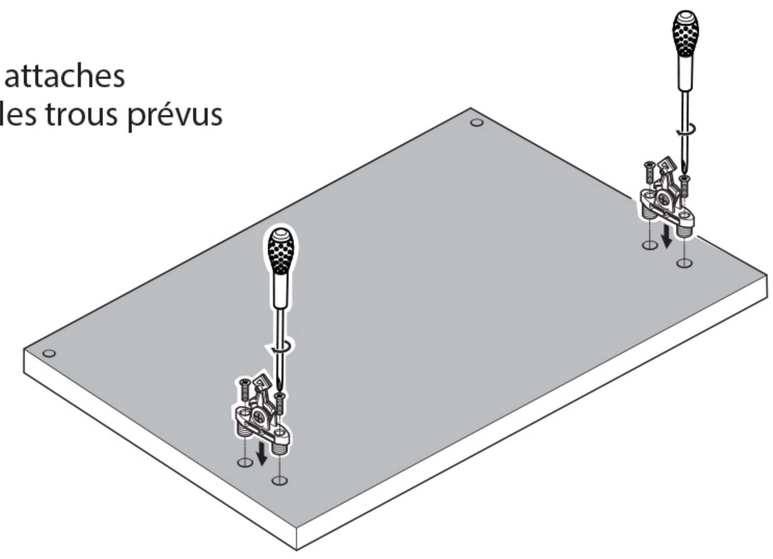

3 Positionner la façade tiroir face au corps de tiroir et frapper légèrement avec la paume de la main.

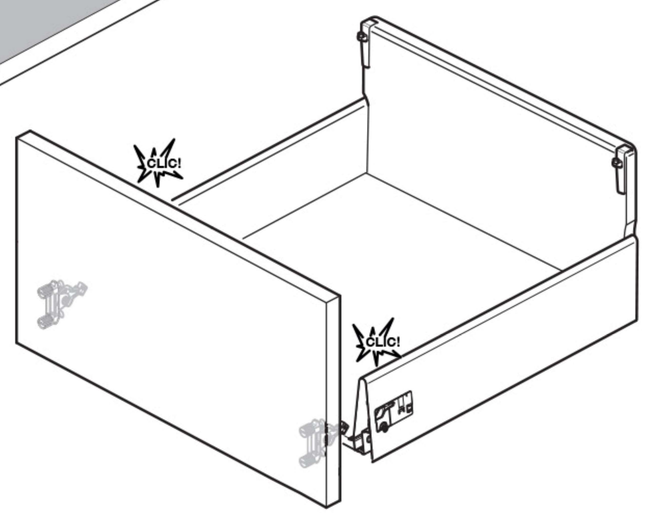

4 Montage des tubes

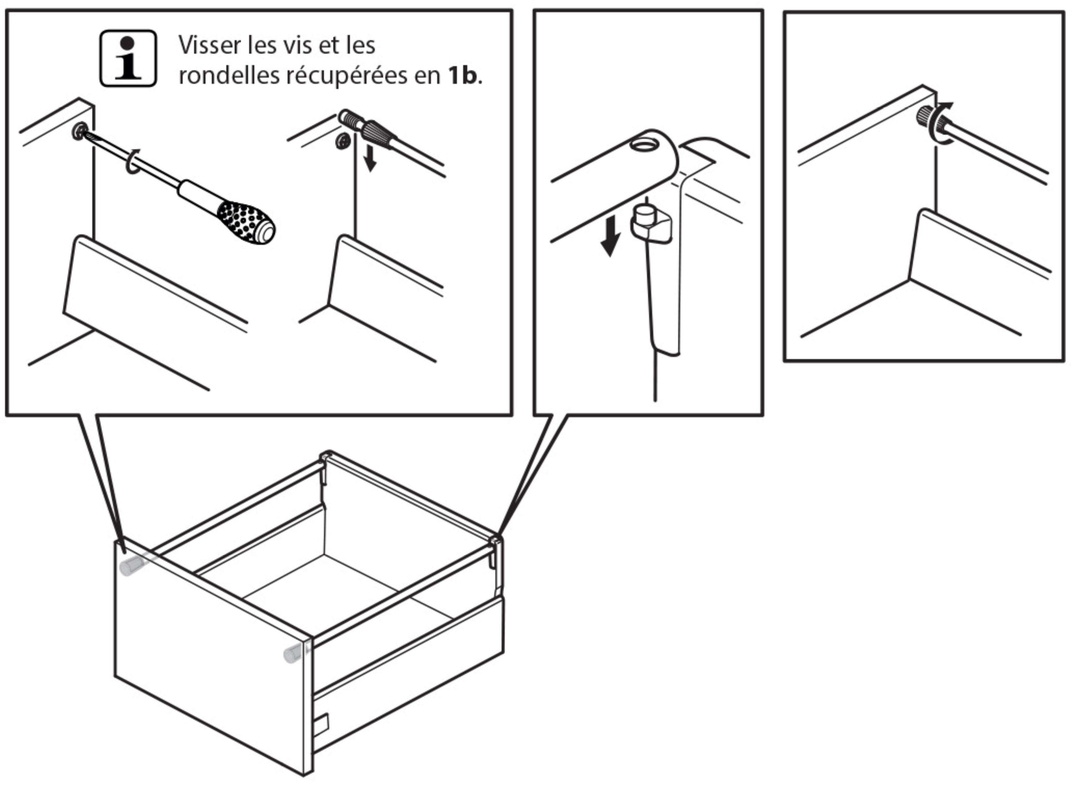

5 Remettre en place le casserolier.

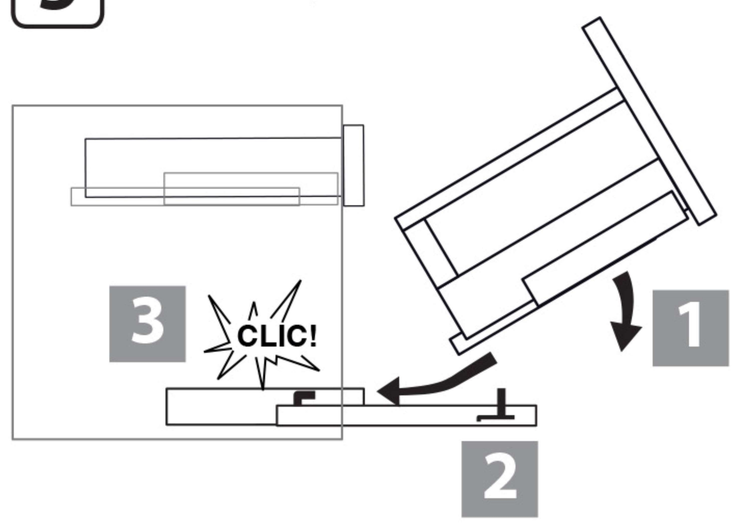

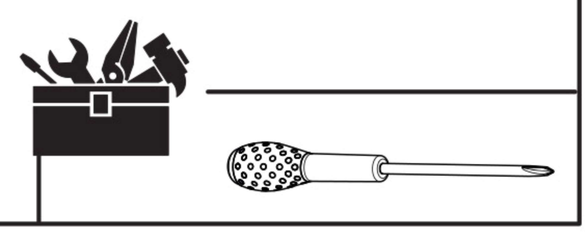

4 Montage de la poignée avec guide de perçage

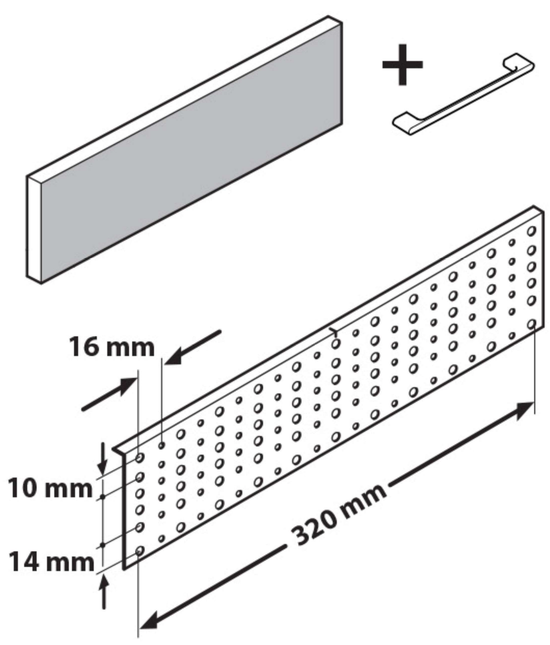

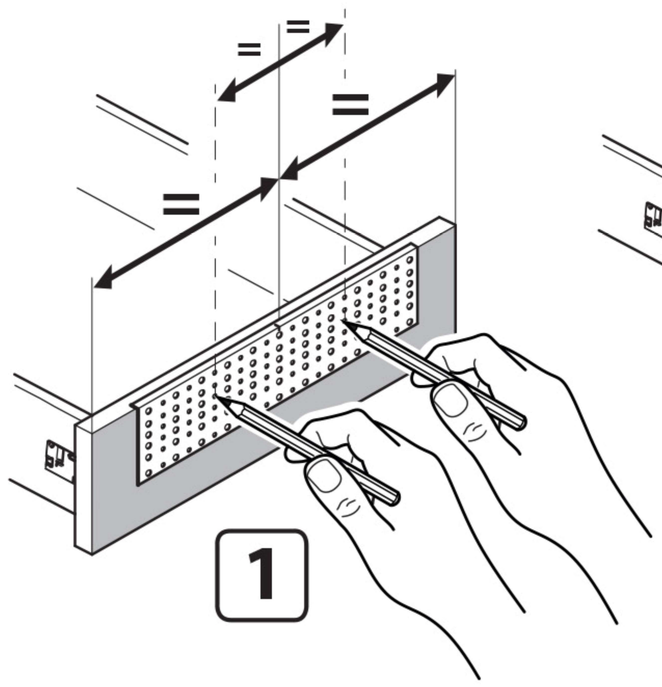

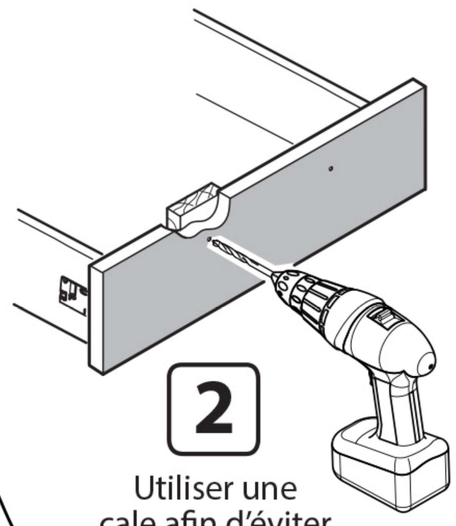

2 Utiliser une cale afin d'éviter l'éclatement sur la contreface.

3 Retirer le film protecteur.

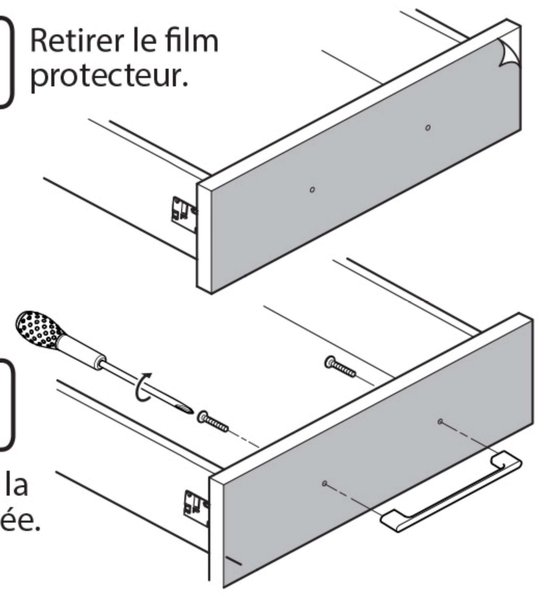

Visser la poignée.

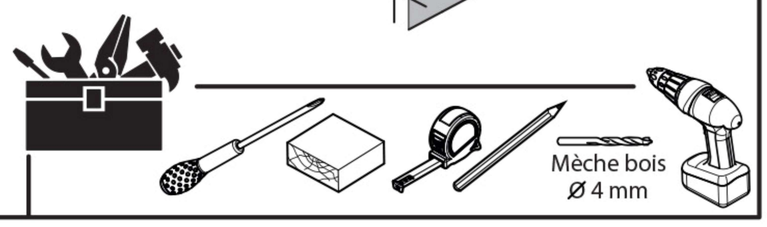

5 Réglage de la façade

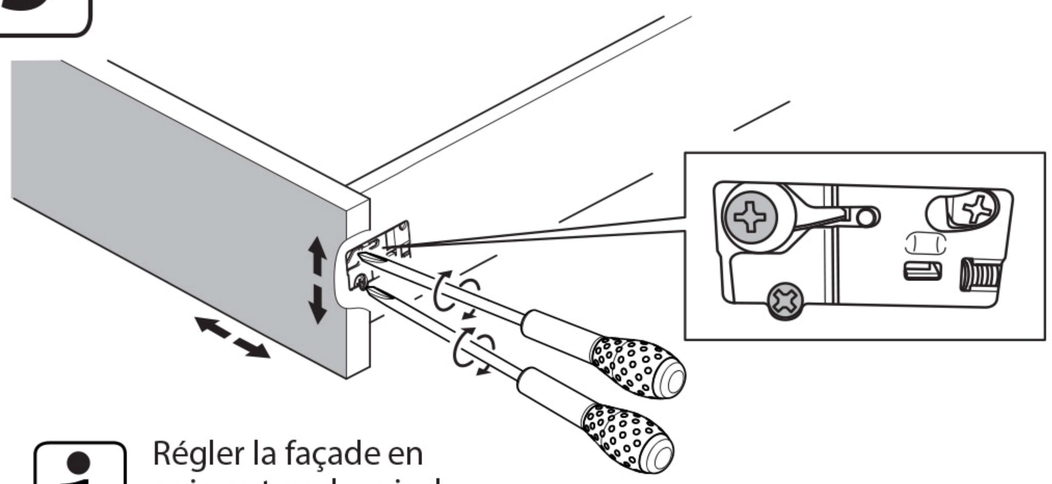

Régler la façade en agissant sur les vis de réglage.

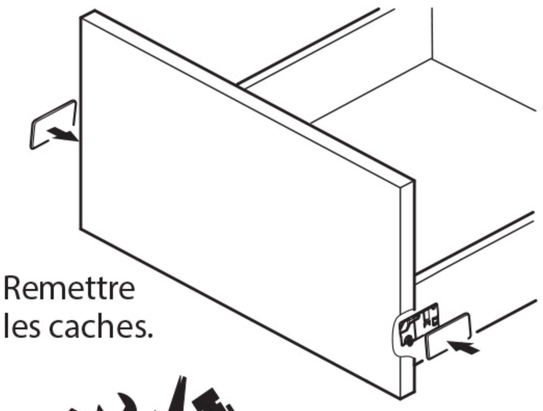

Remettre les caches.

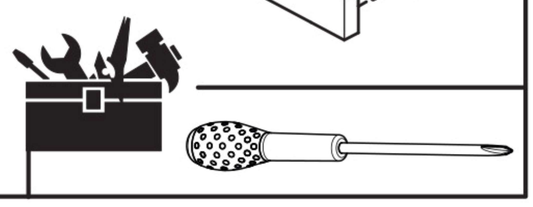

Vous n'êtes toujours pas sûr?
Nous contacter sur le site :

RYK-HOME.COM

ryk ÇA CHANGE TOUT

écomobilier COLLECTER · TRIER · RECYCLER