REMPLACER UNE FACE TIROIR IKEA FAKTUM

Notice de montage 21115040

ÇA CHANGE TOUT

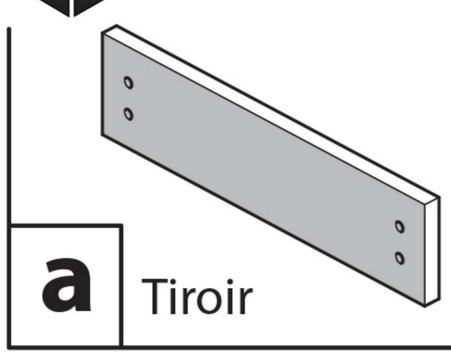

a Tiroir

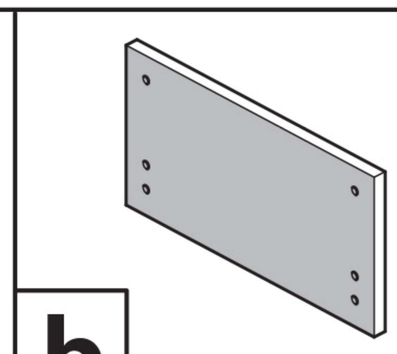

b Casserolier

Option gabarit de perçage

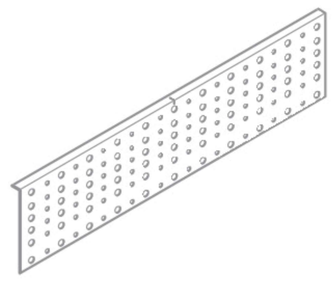

Réf.: 21112184

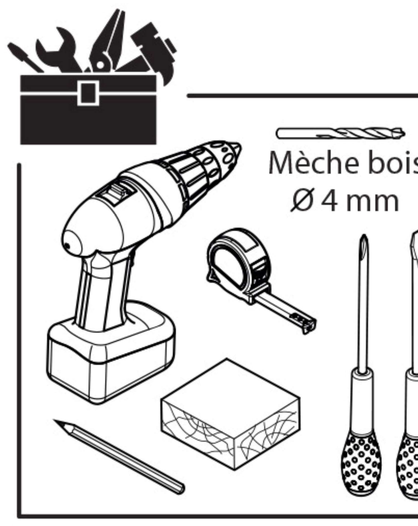

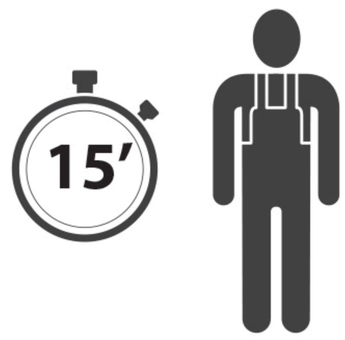

1a Démontage des anciennes façades de tiroirs

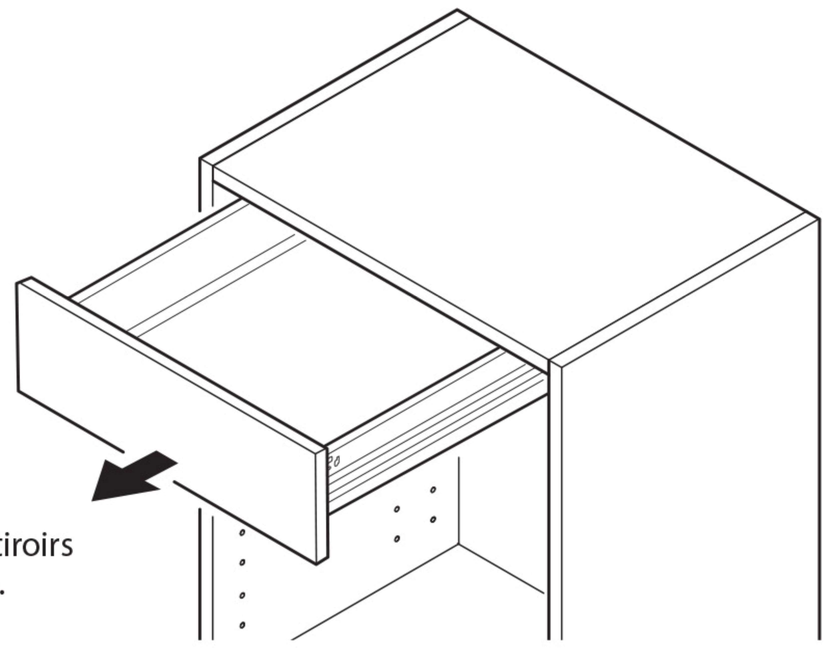

1 Retirer les tiroirs du meuble.

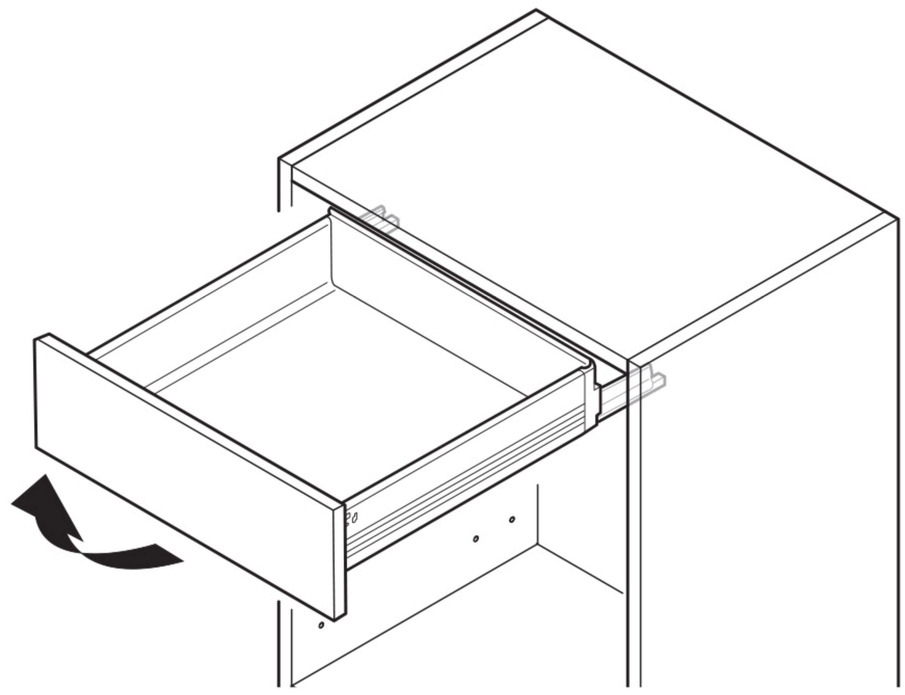

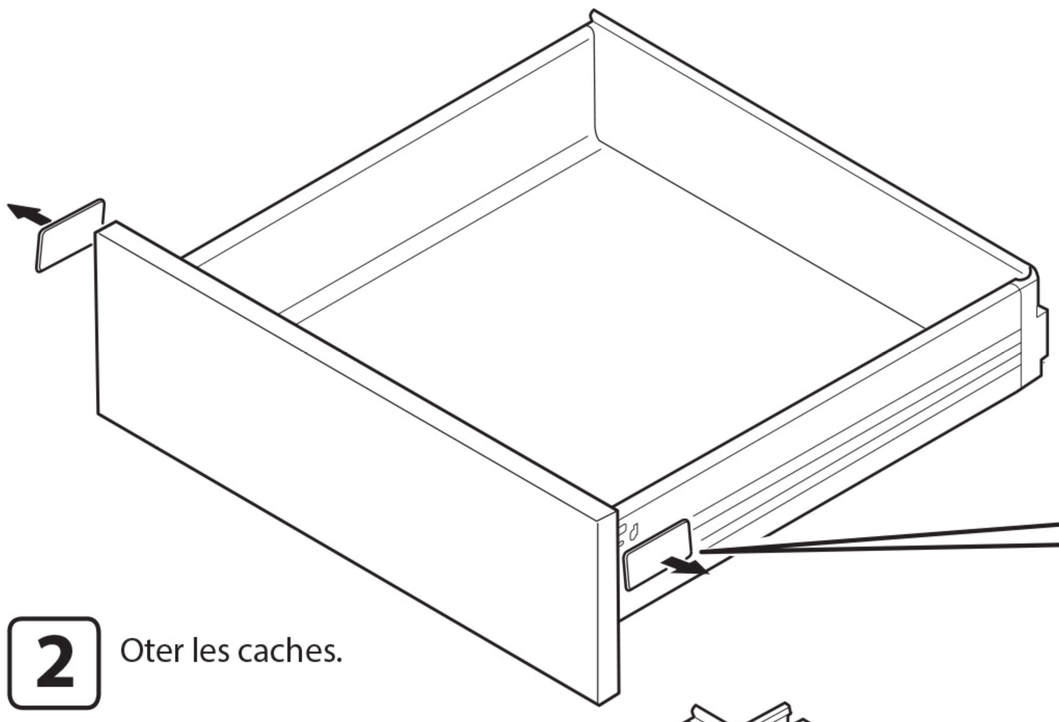

2 Oter les caches.

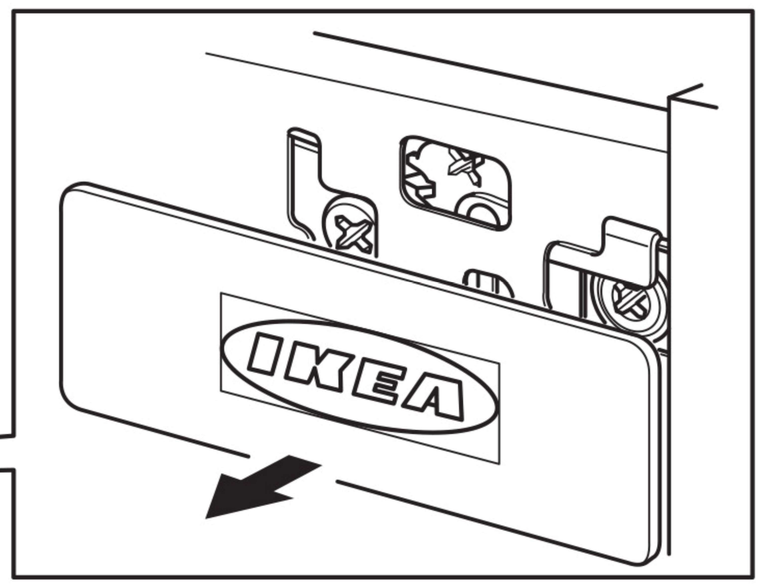

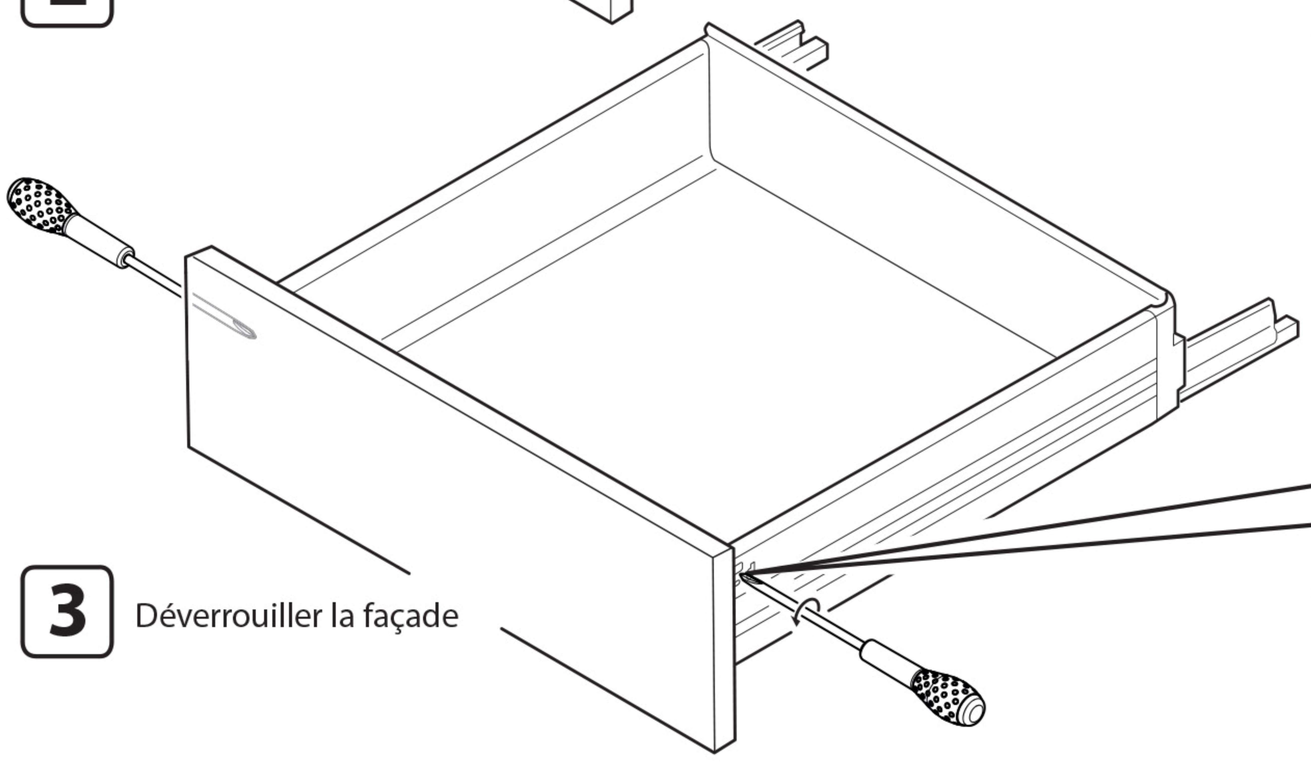

3 Déverrouiller la façade

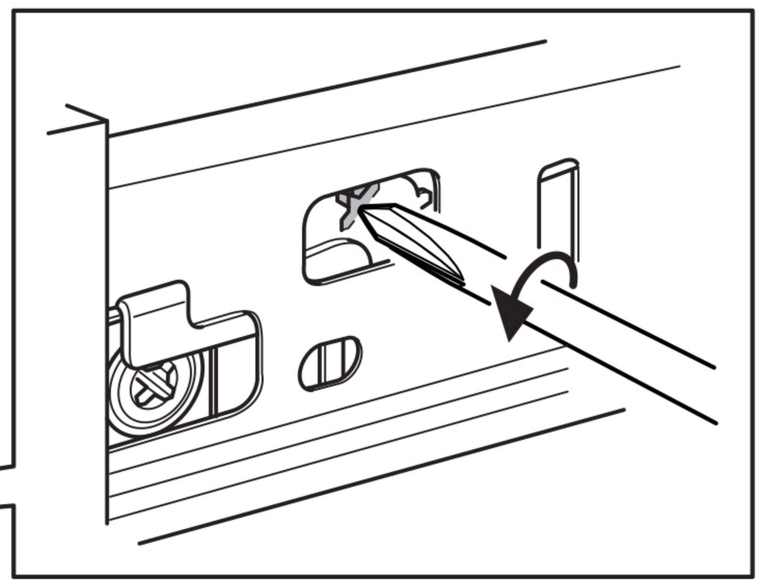

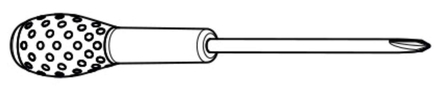

2a Démontage des attaches frontales

Dévisser et ôter les deux attaches frontales du tiroir et les conserver.

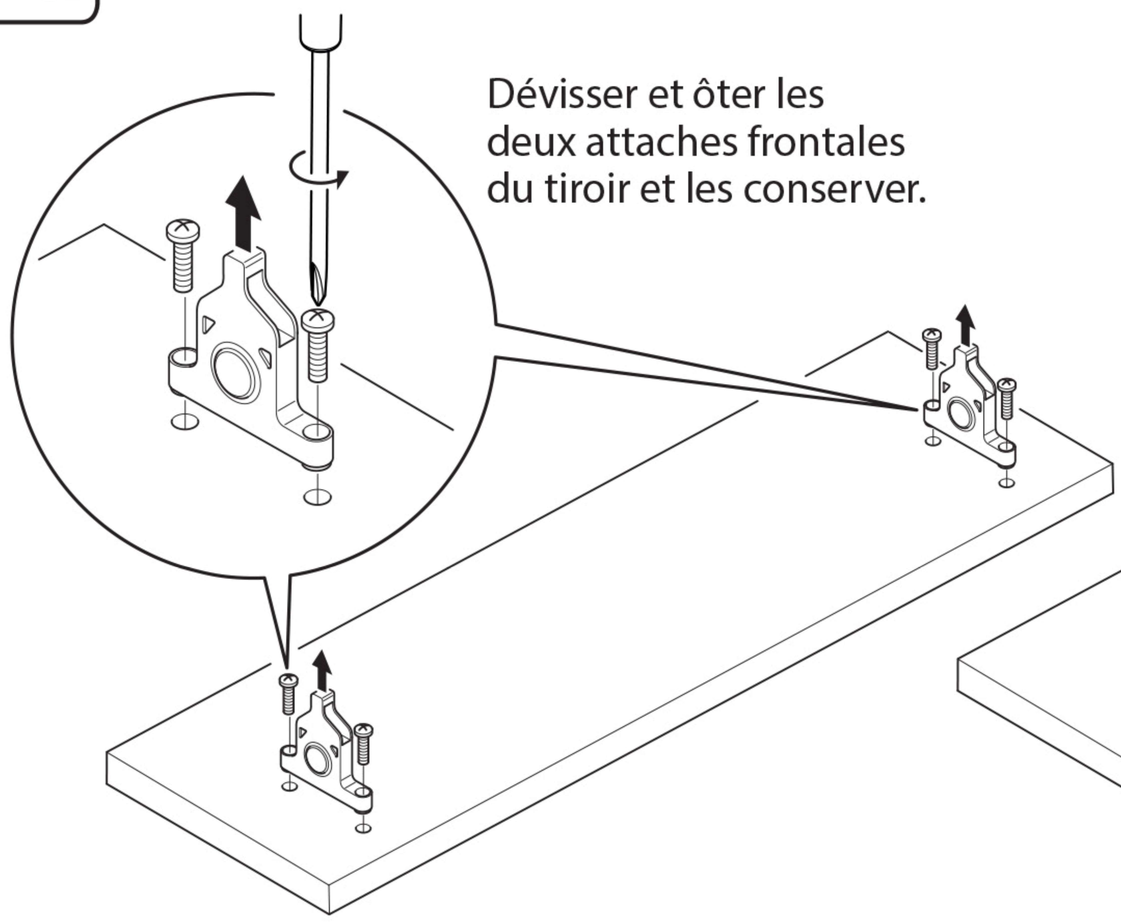

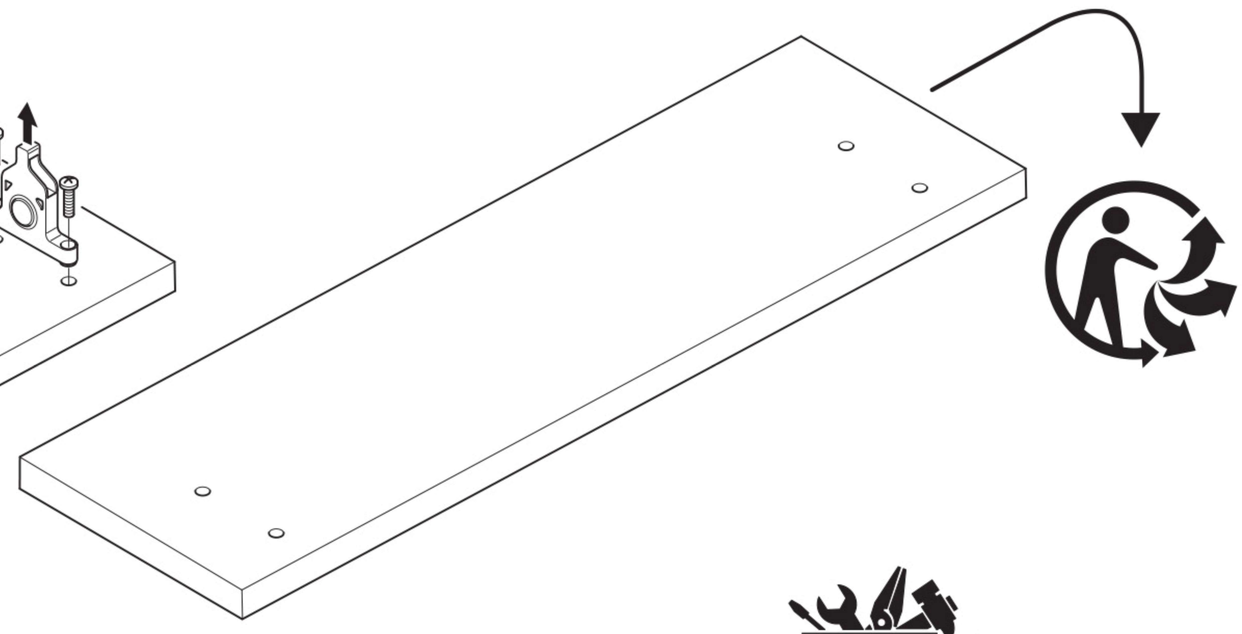

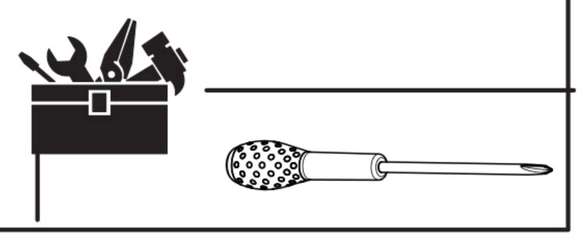

3a Montage de la nouvelle façade tiroir

1 Présenter la nouvelle façade tiroir.

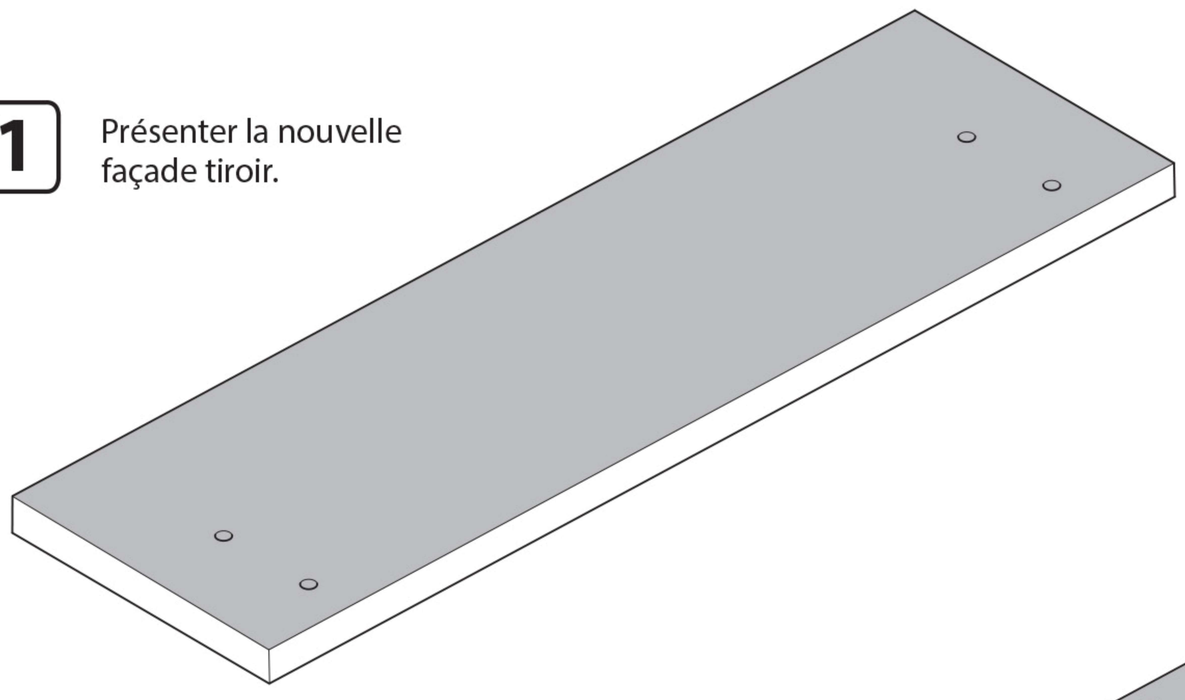

2 Visser les deux attaches frontales dans les trous prévus à cet effet. .

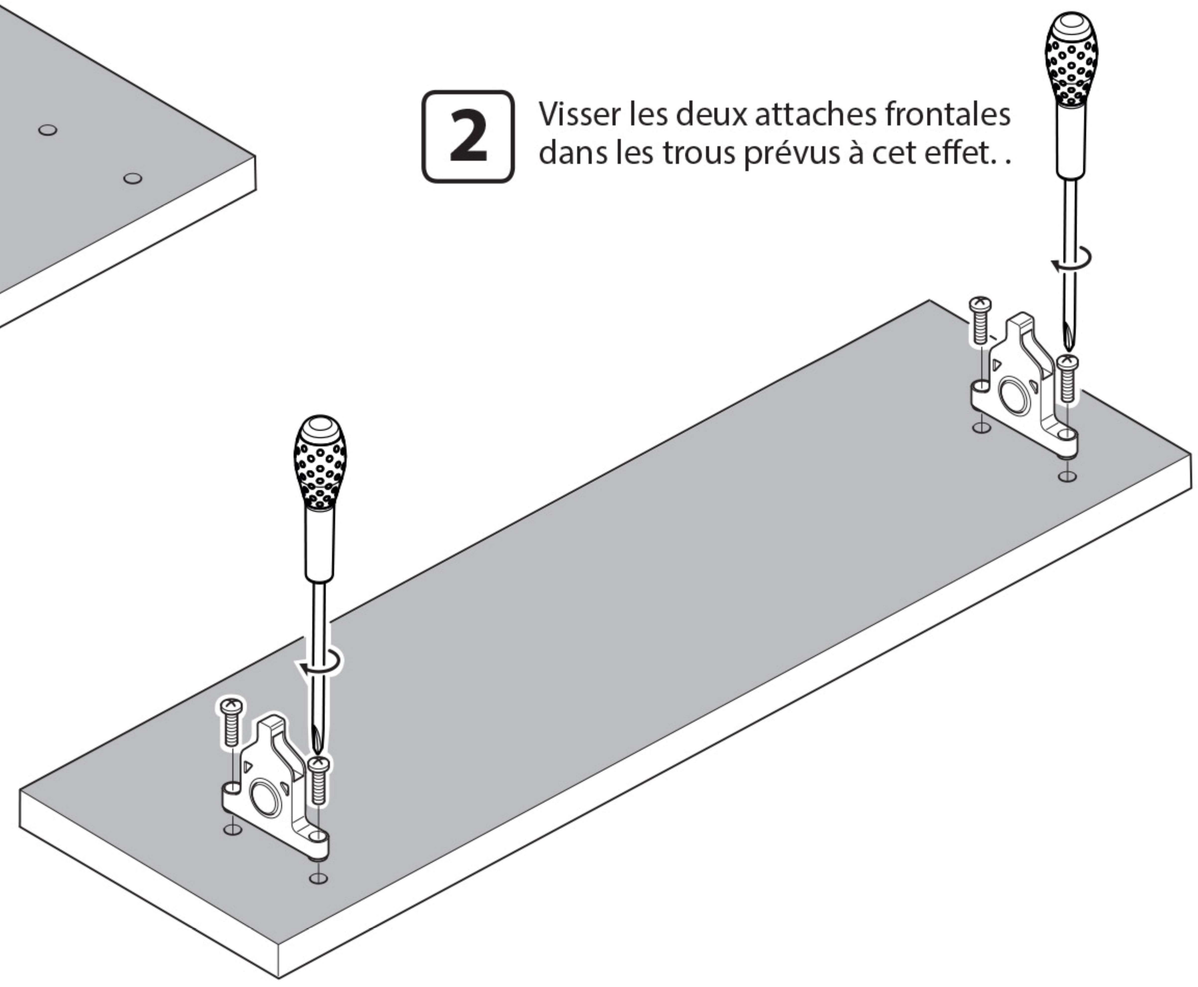

3 Positionner la façade tiroir face au corps de tiroir et frapper légèrement avec la paume de la main.

Vérifier le bon positionnement de votre façade avant de la monter.

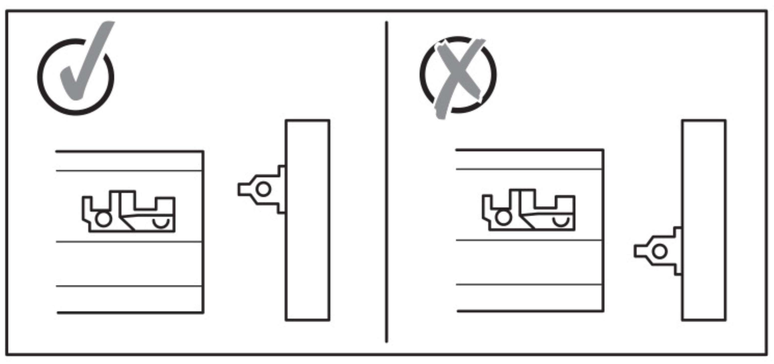

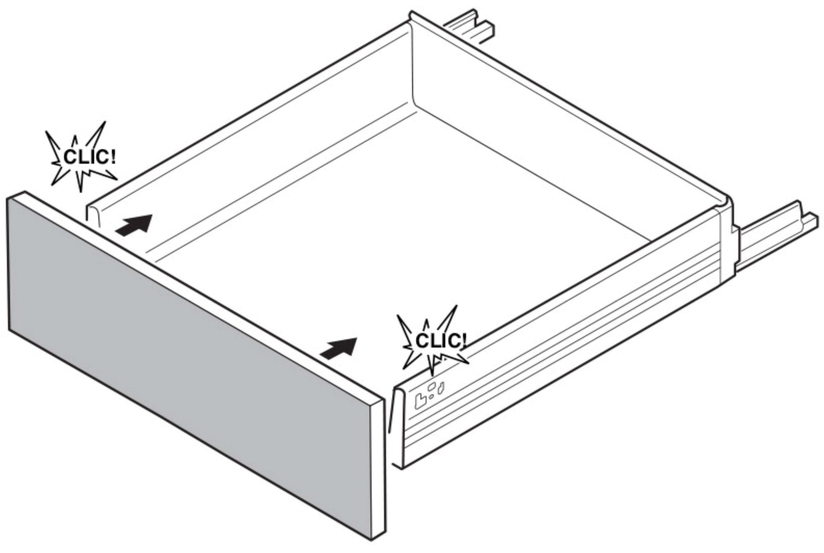

4 Remettre le tiroir en place.

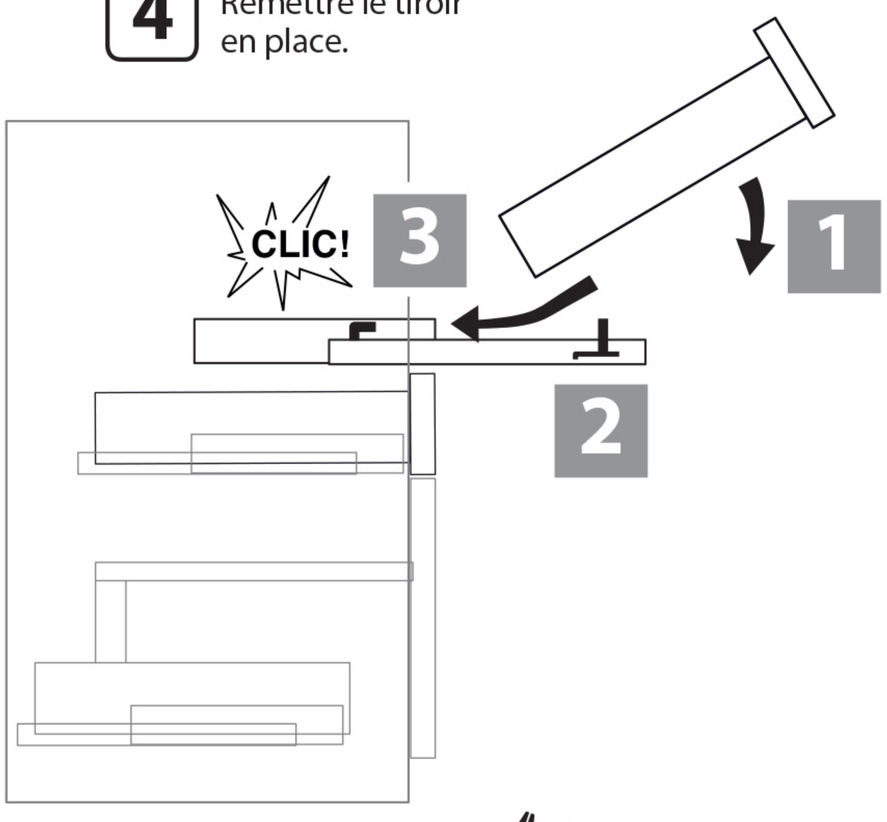

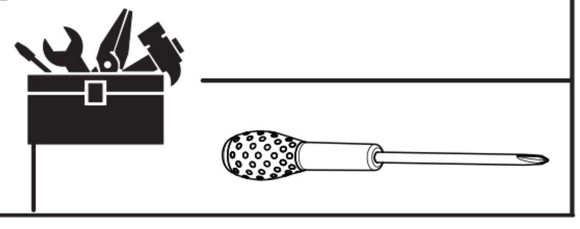

1b Démontage des anciennes façades de casseroliers

1 Retirer le casserolier du meuble.

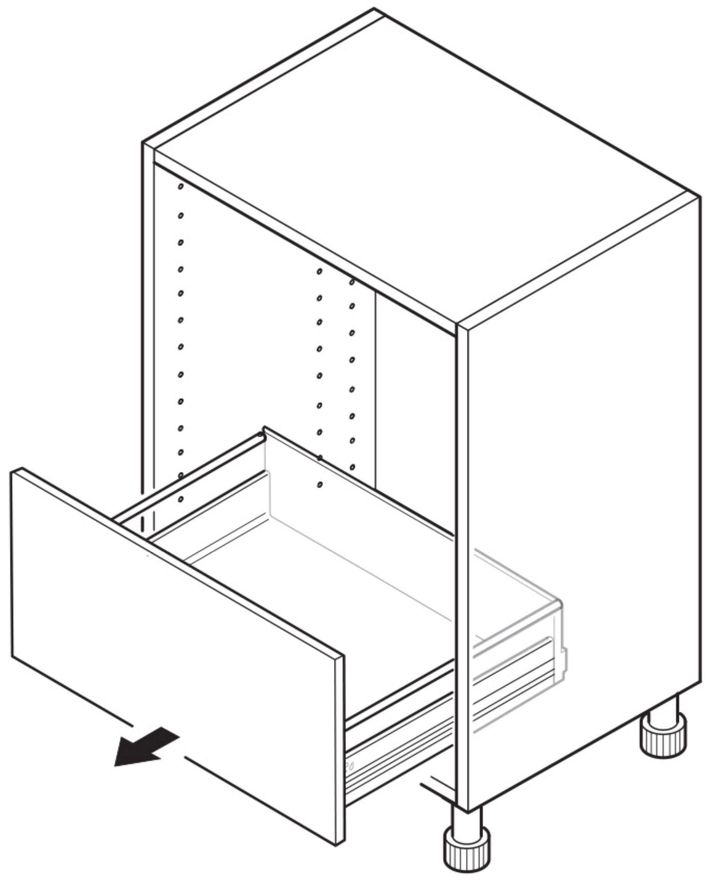

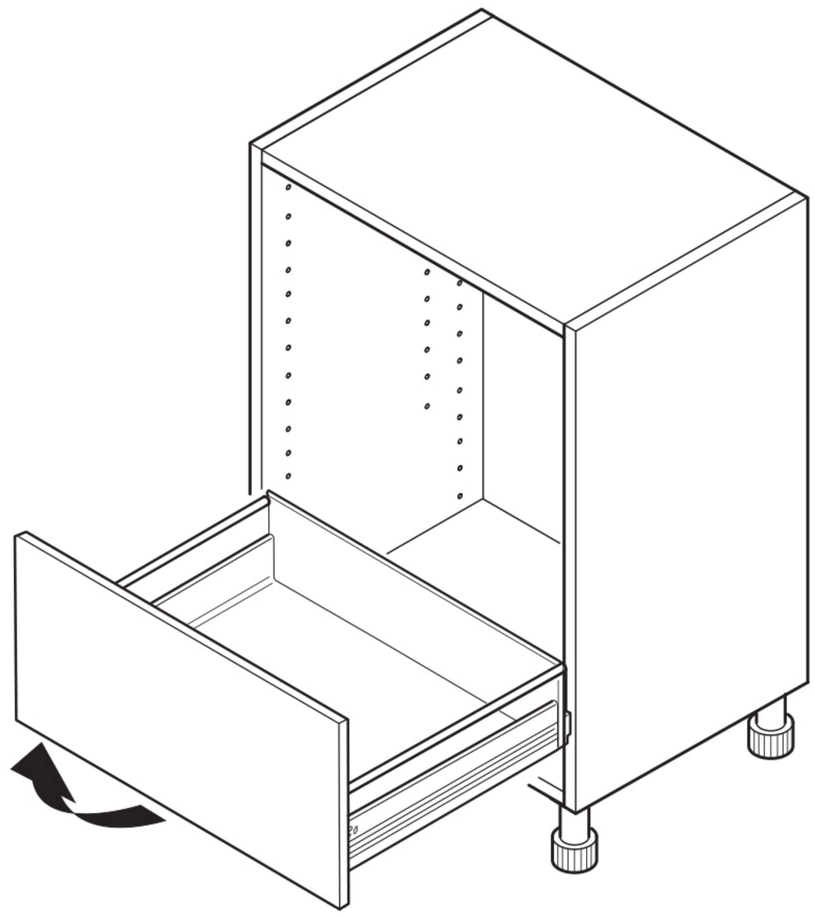

2 Retirer les tubes latéraux.

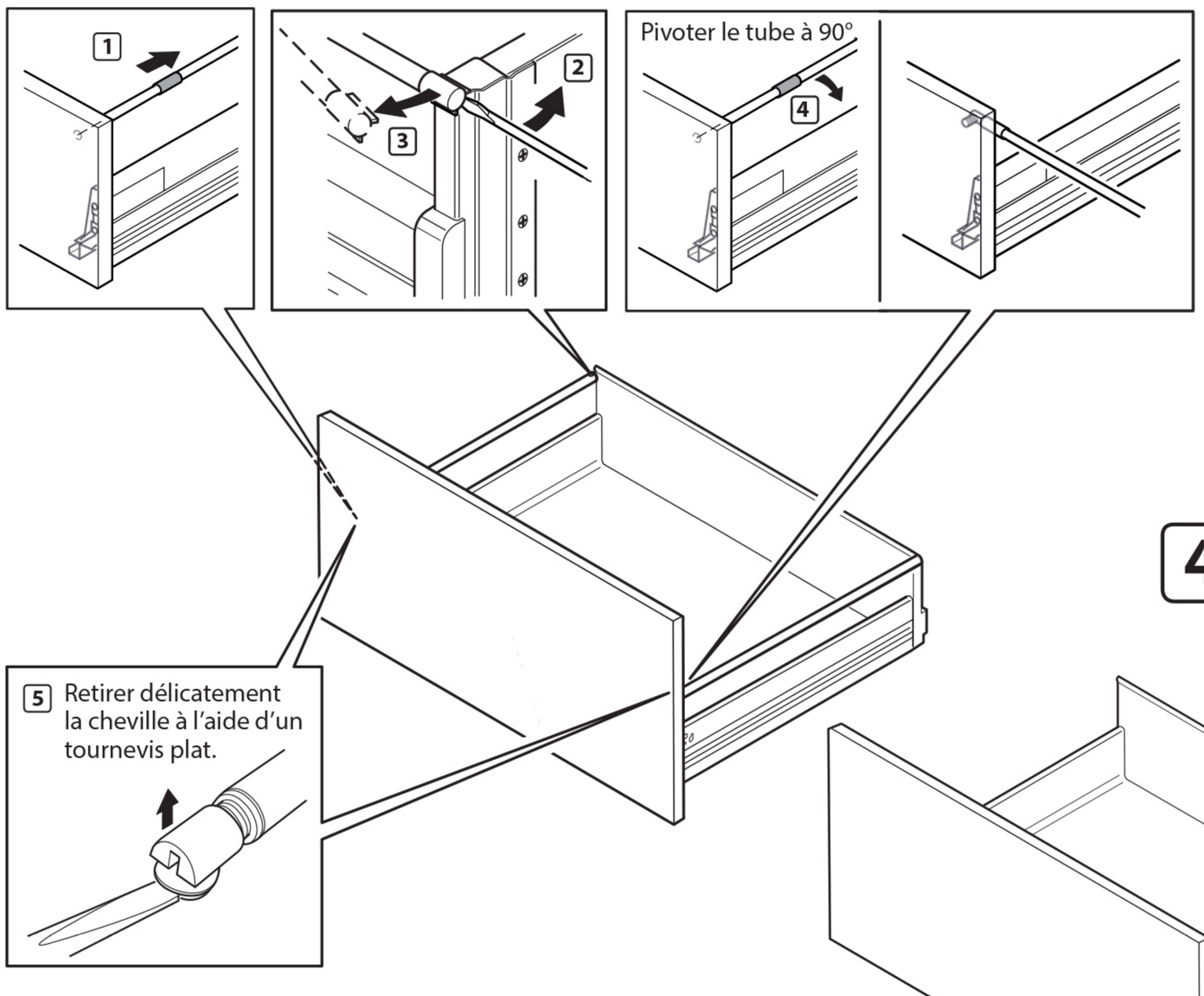

3 Oter les caches.

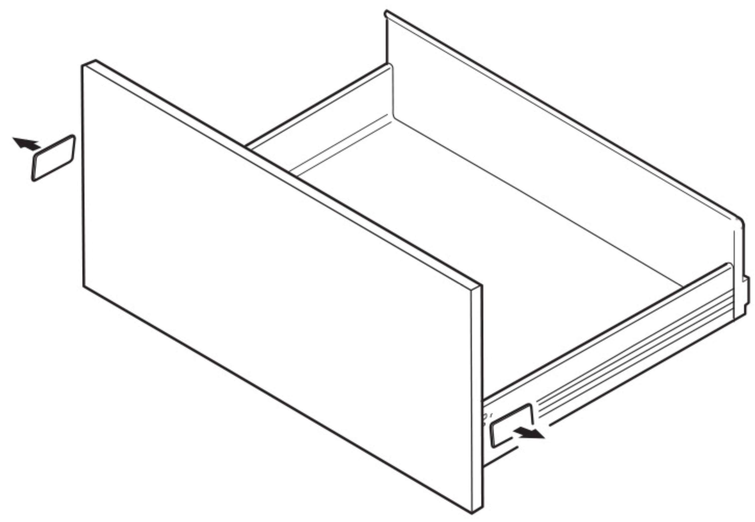

4 Dévérrouiller la façade.

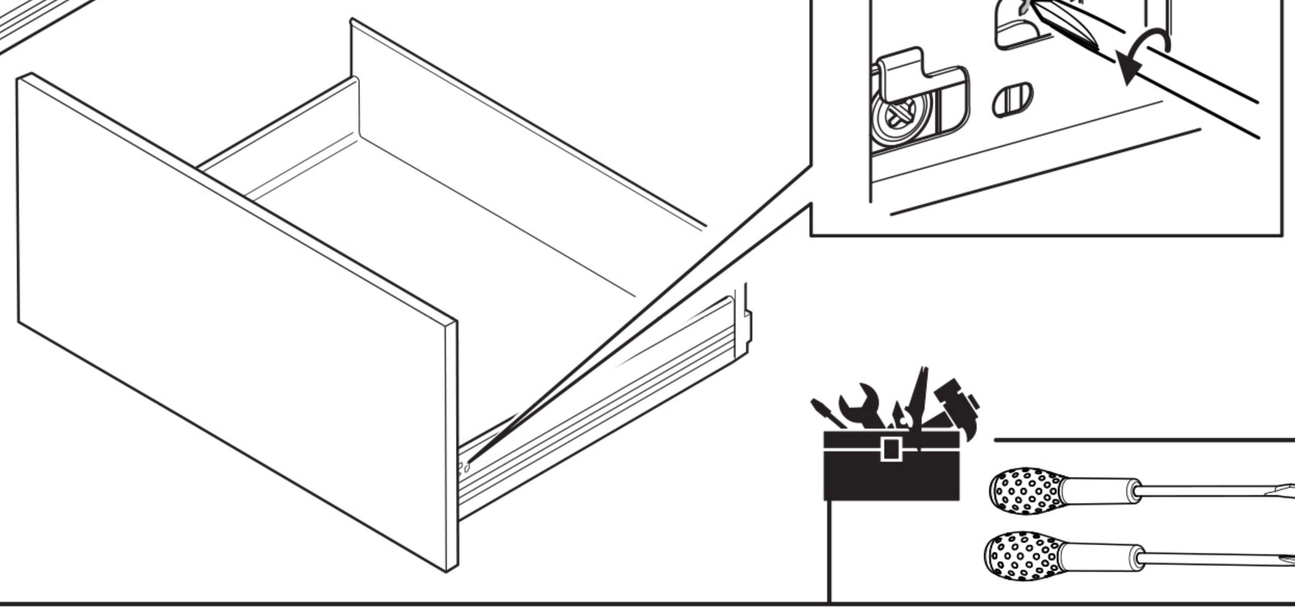

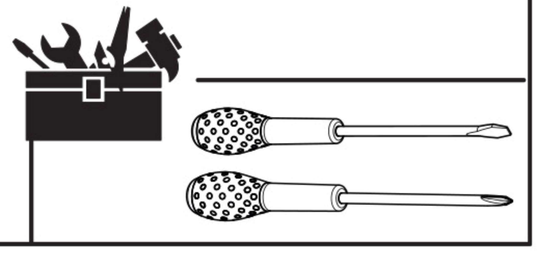

2b Démontage des attaches frontales

Dévisser et ôter les deux attaches frontales du casserolier et les conserver.

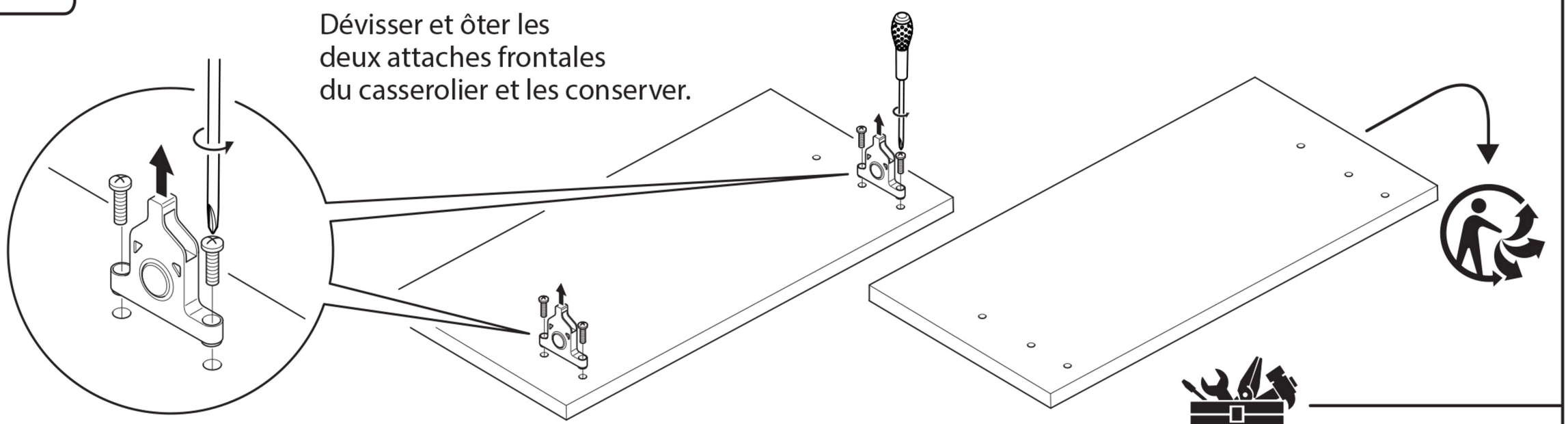

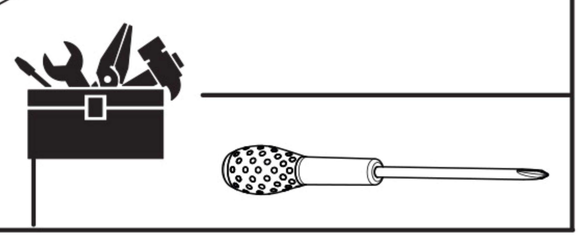

3b Montage de la nouvelle façade casserolier

1 Présenter la nouvelle façade tiroir.

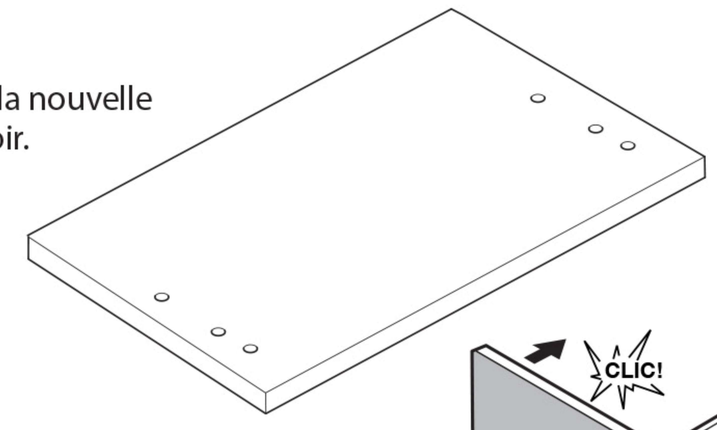

2 Visser les deux attaches frontales dans les trous prévus à cet effet.

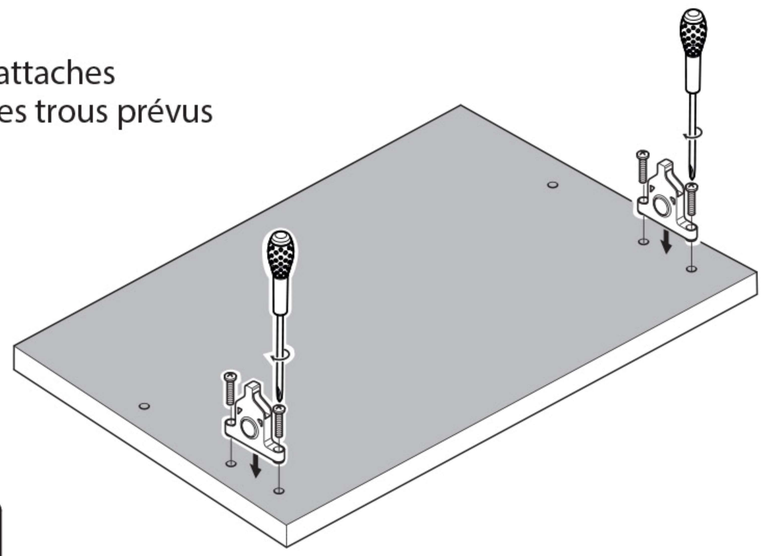

3 Positionner la façade tiroir face au corps de tiroir et frapper légèrement avec la paume de la main.

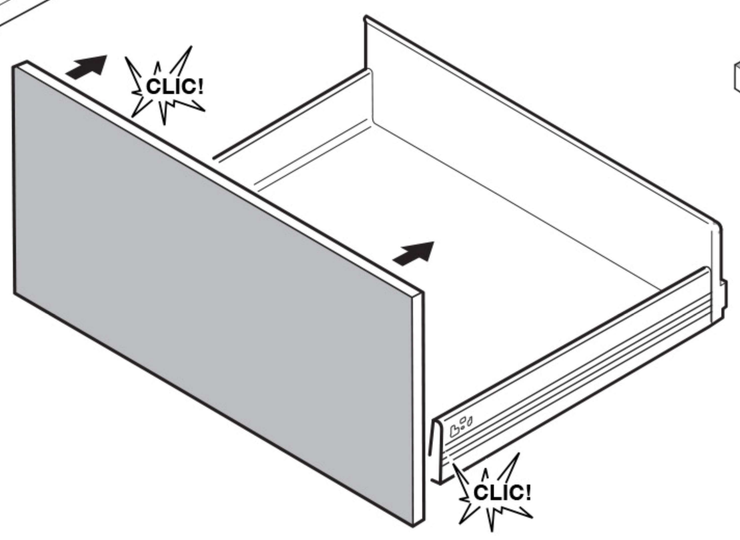

4 Montage des tubes latéraux.

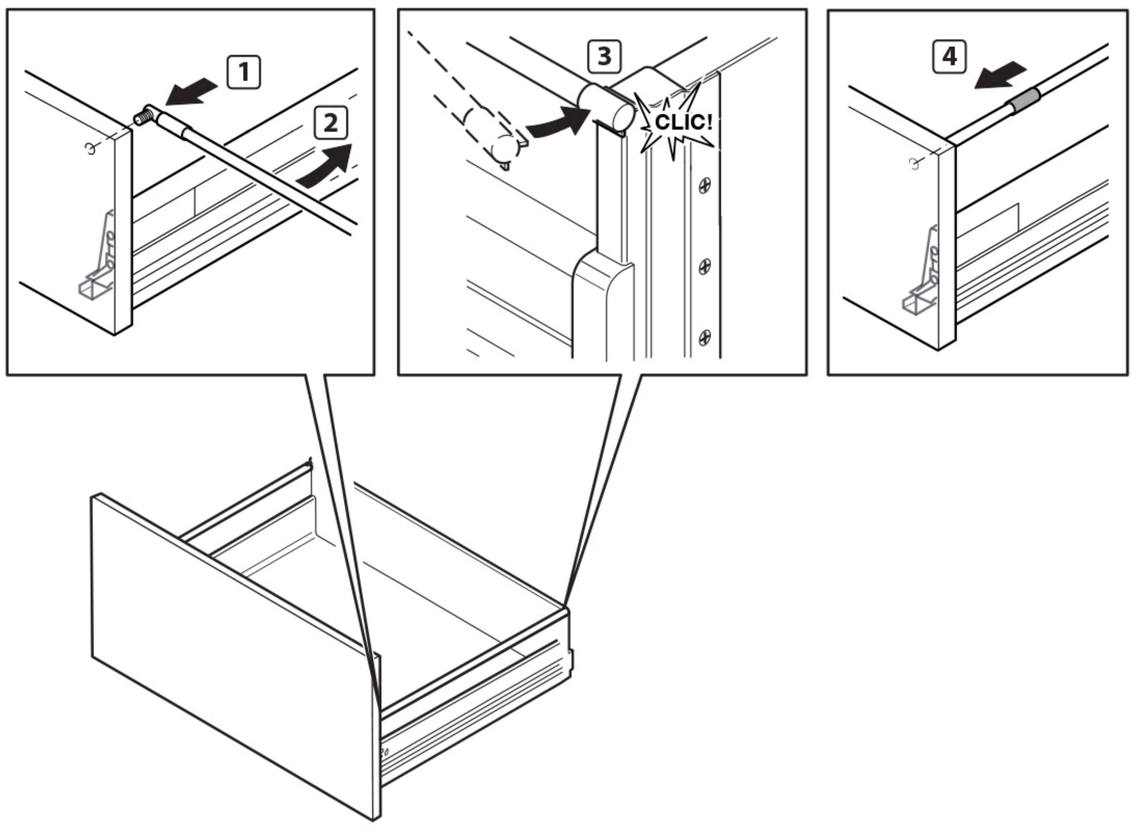

5 Remettre en place le casserolier.

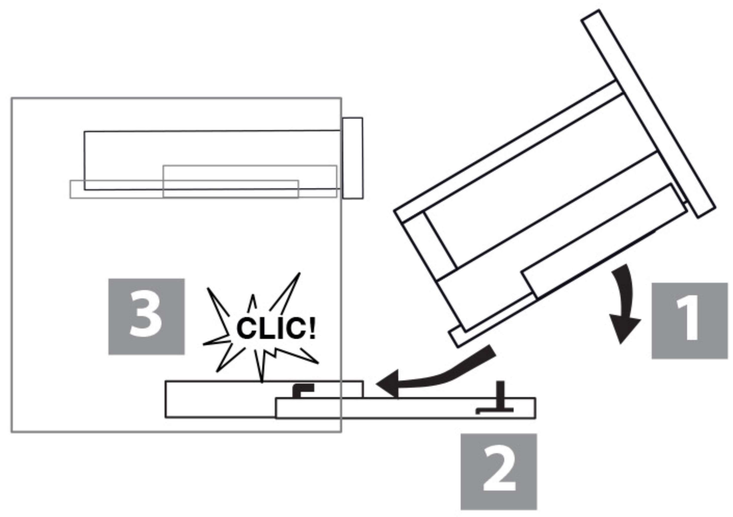

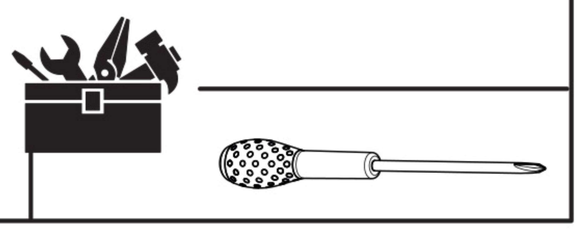

4 Montage de la poignée avec guide de perçage

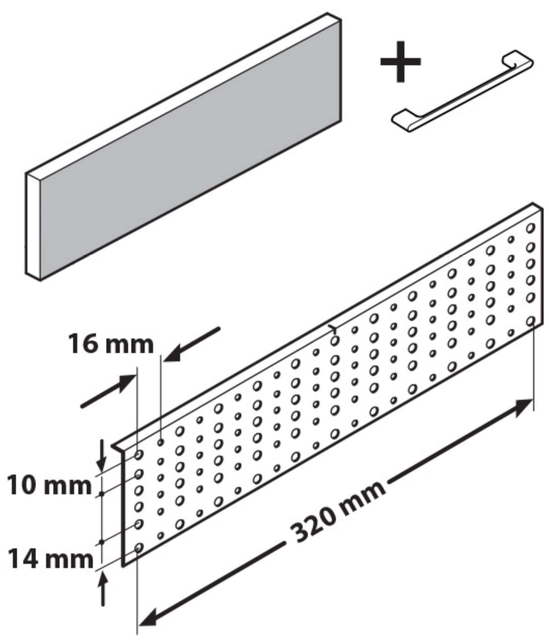

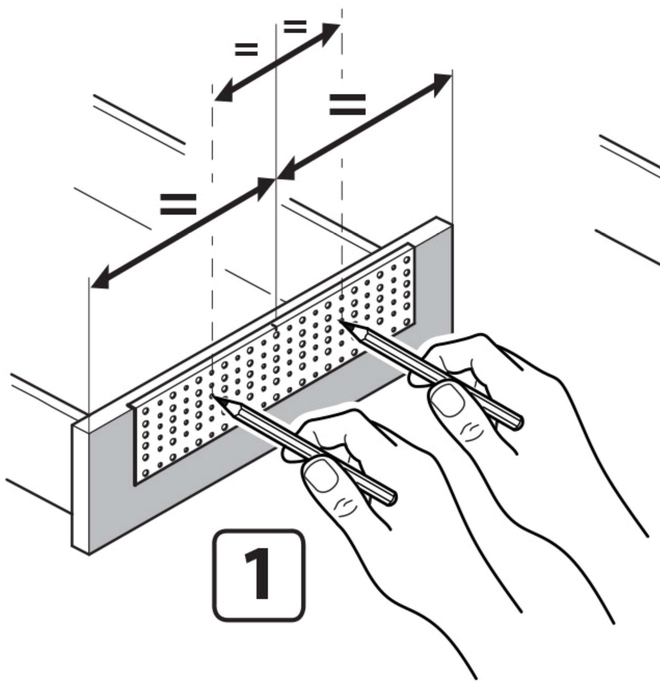

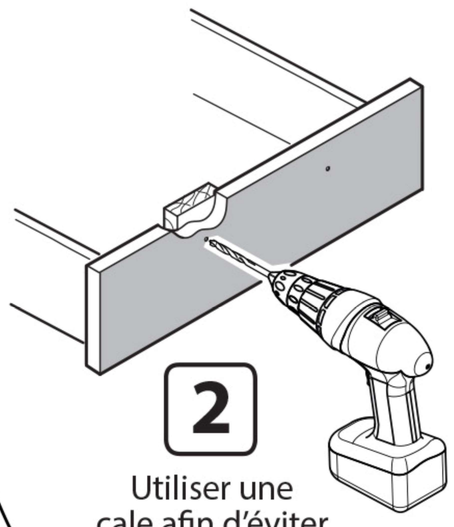

2 Utiliser une cale afin d'éviter l'éclatement sur la contreface.

3 Retirer le film protecteur.

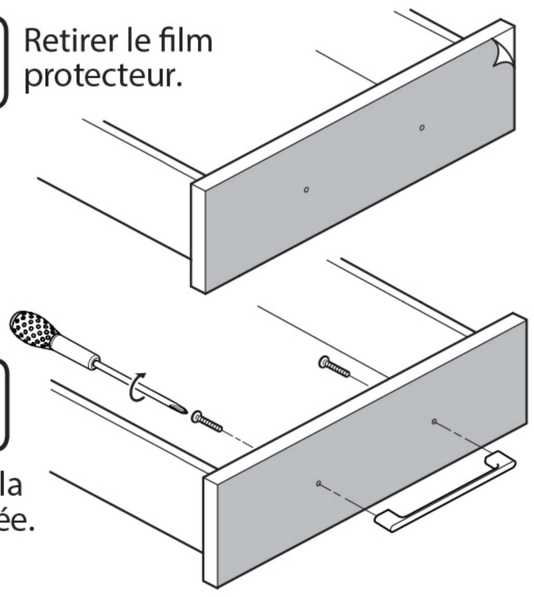

4 Visser la poignée.

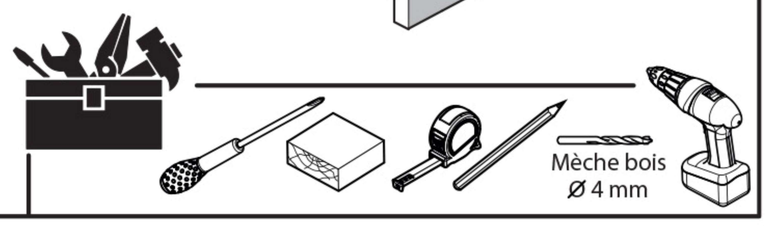

5 Réglage de la façade

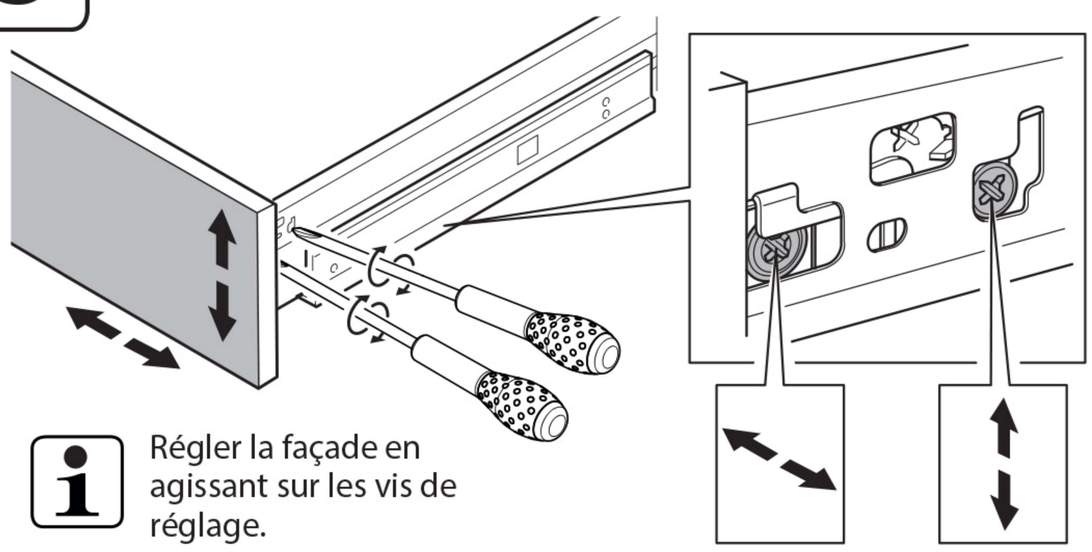

Régler la façade en agissant sur les vis de réglage.

Remettre les caches.

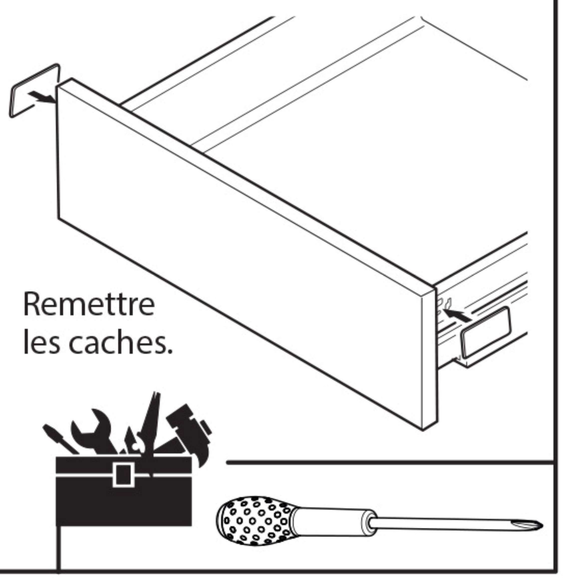

Vous n'êtes toujours pas sûr?
Nous contacter sur le site :

RYK-HOME.COM

ryk ÇA CHANGE TOUT

écomobilier COLLECTER · TRIER · RECYCLER