AJOUTER UN FILEUR D'ANGLE ASSORTI A VOTRE FACADE POUR CUISINE IKEA FAKTUM (MEUBLE DE 120 CM)

Notice de montage

21115048

ÇA CHANGE TOUT

Le fileur se positionne généralement entre un caisson d'angle de 120 cm et un autre caisson positionné sur le mur adjacent. Il est idéal pour parfaire la décoration de votre cuisine et faciliter l'ouverture des portes.
Le fileur est à réaliser idéalement dans une plinthe et nécessite des découpes.
Vous conserverez la quincaillerie de fixation ou utiliserez celle proposée par Ryk.
Si vous avez commandé un fileur sur mesure, vous évitez les découpes et gagnez du temps.

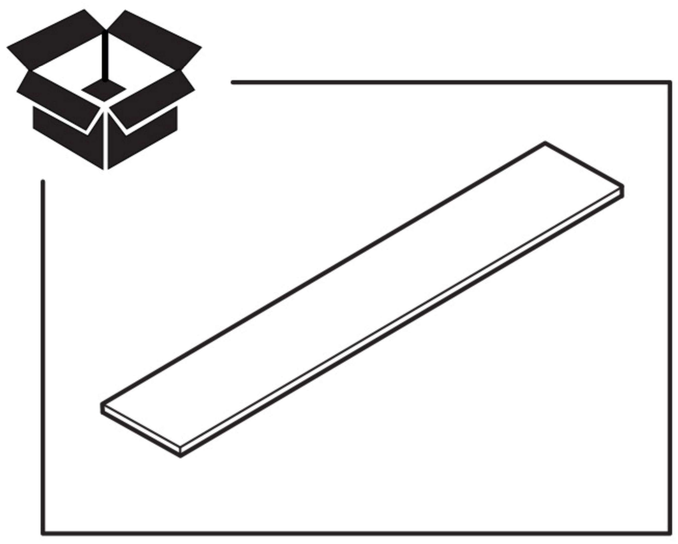

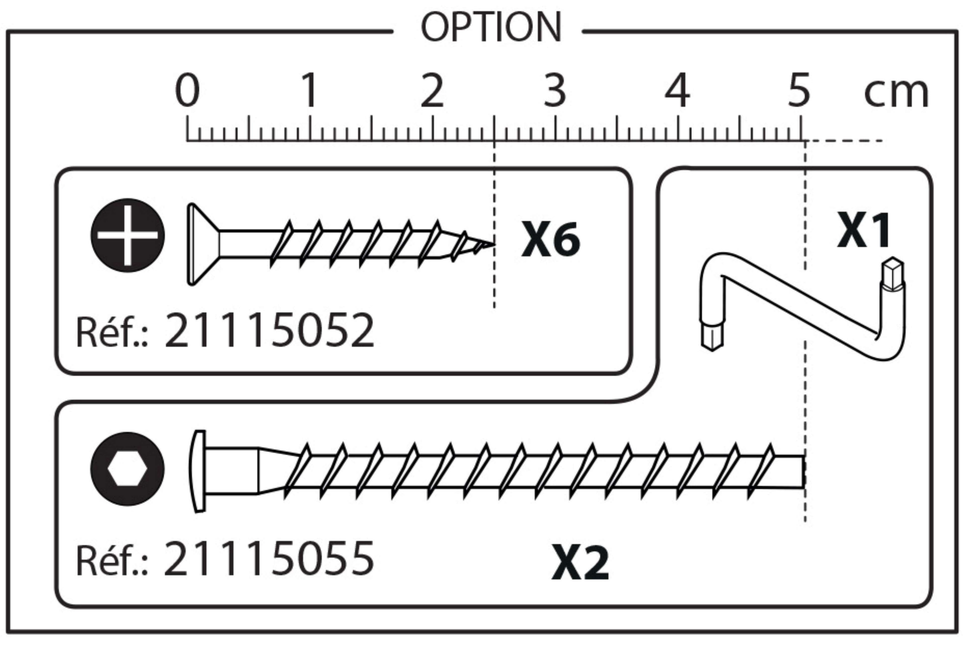

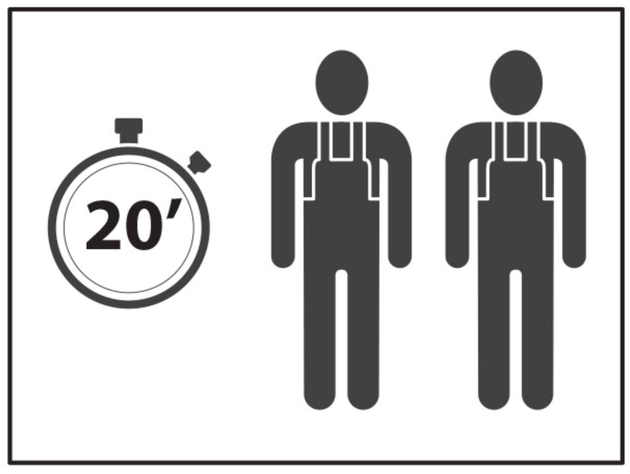

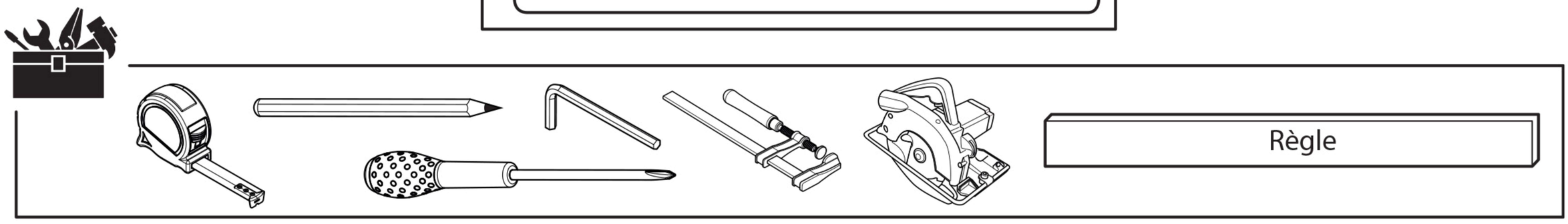

1 Démontage de l'ancien fileur

1 Dévisser les vis par l'intérieur des caissons.

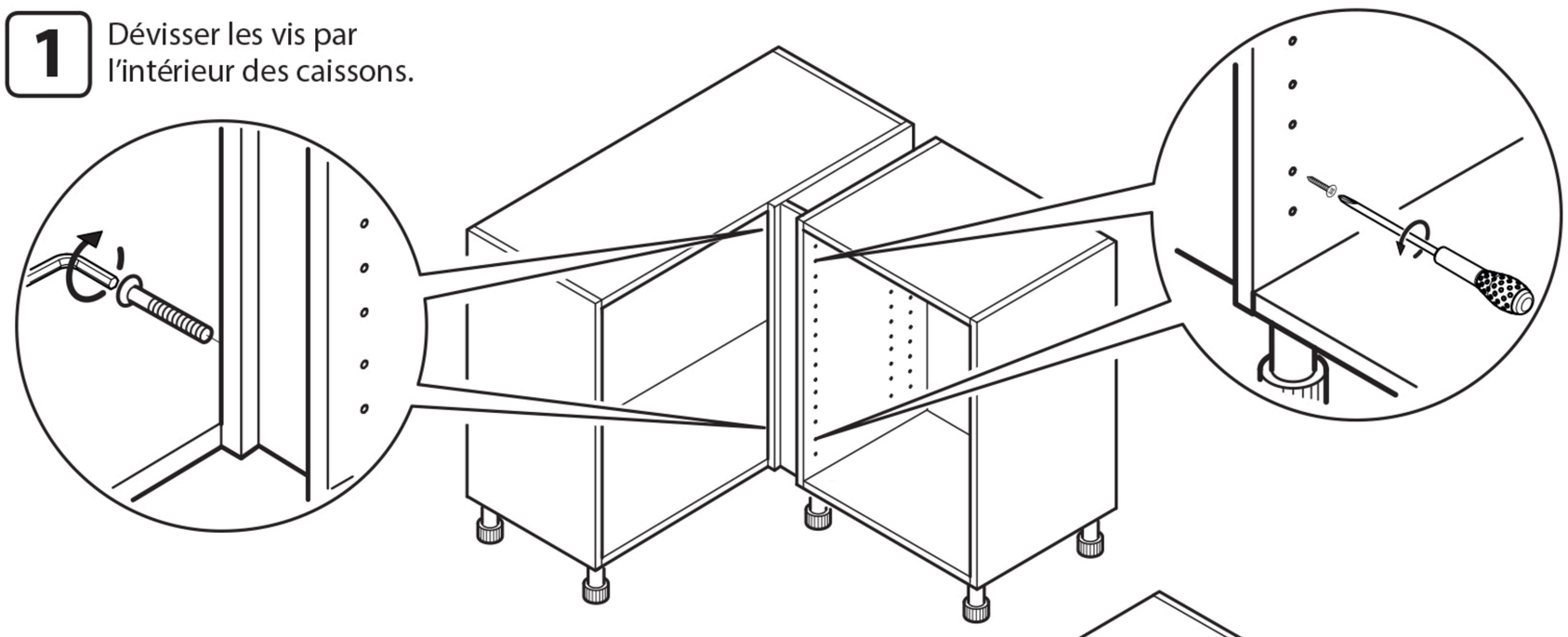

2 Faire pivoter le fileur en le prenant par dessous et le retirer.

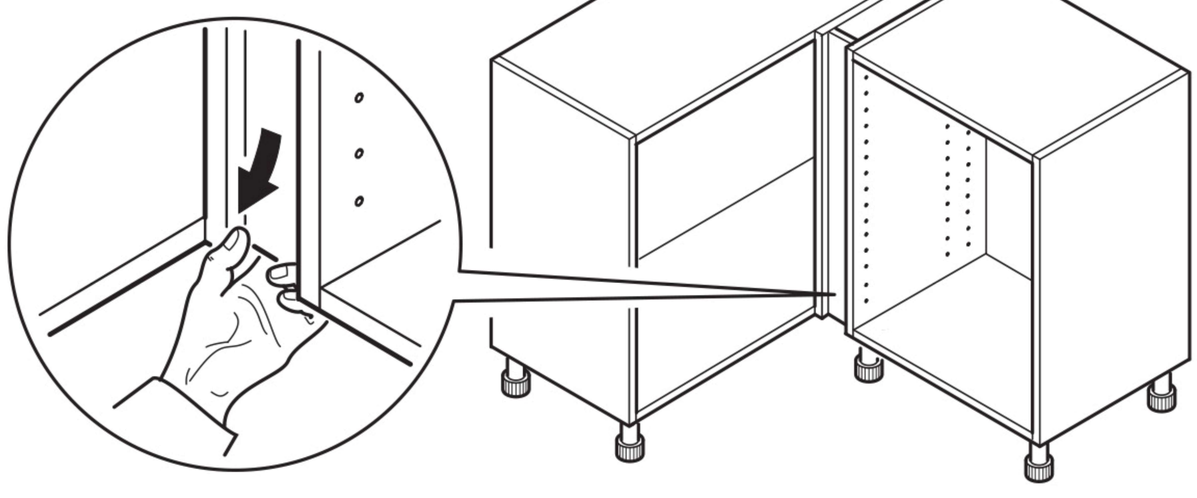

3 Dévisser l'ancien fileur décor si il y en a un et conserver le fileur mélaminé.

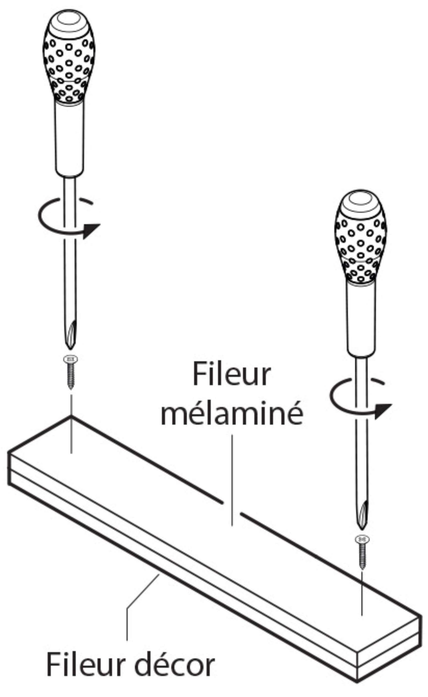

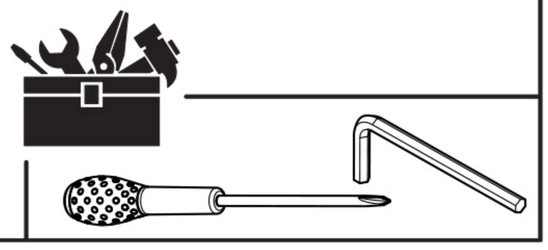

2 Coupe du nouveau fileur

1

Superposer l'ancien fileur sur le nouveau et tracer les dimension sur la face cachée du futur fileur décor.

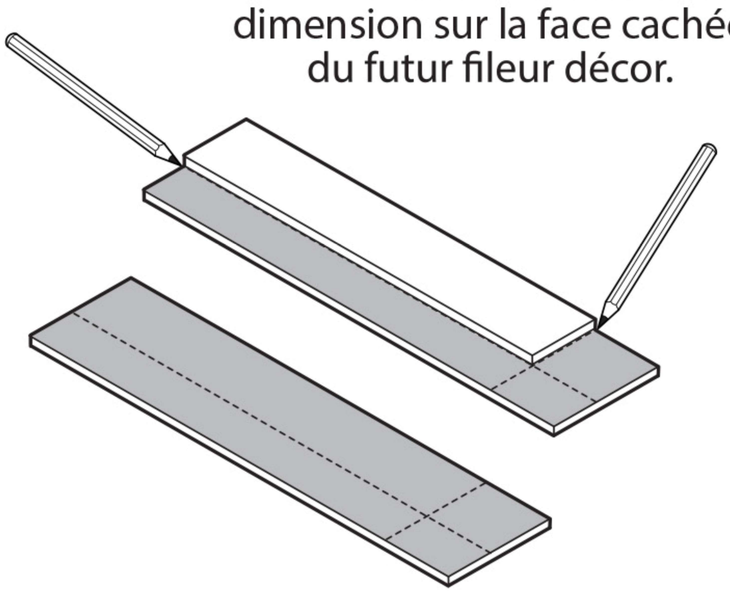

2

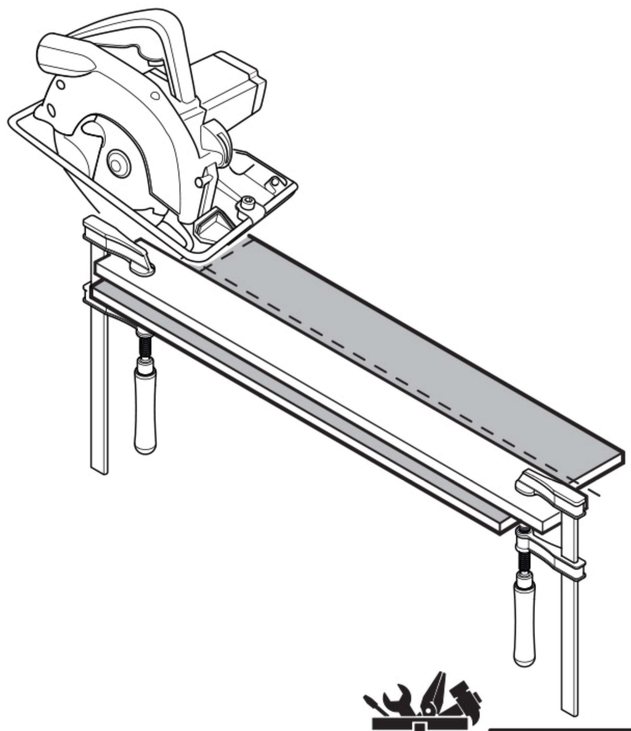

Pour éviter les éclats, faire la coupe en positionnant le côté visible du fileur en dessous.

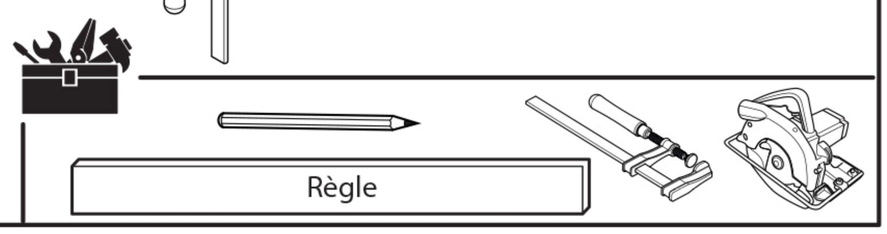

3 Fixation des fileurs

1 Superposer les deux fileurs.

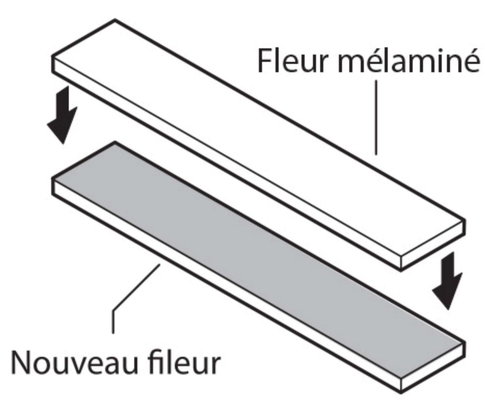

2 Assembler les deux fileurs.

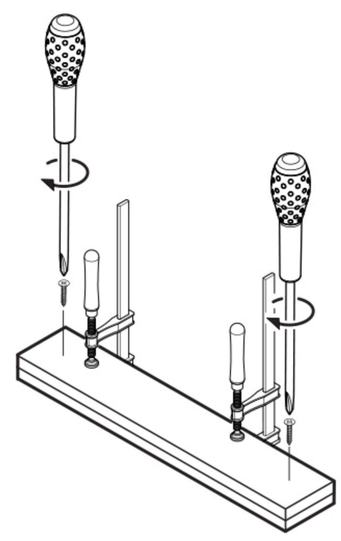

Face décorée du nouveau fileur en dessous.
Le chant coupé sera installé côté caisson d'angle.

4 Mise en place du fileur assemblé

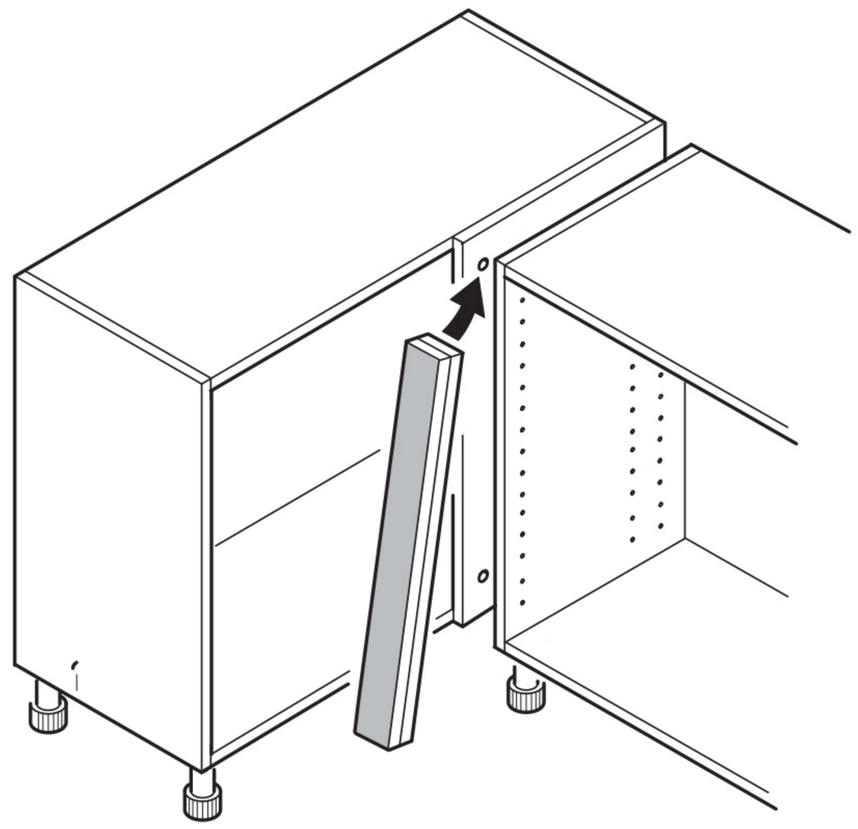

5 Fixation du fileur assemblé.

1 Visser le fileur assemblé.

2 Retirer le film protecteur.

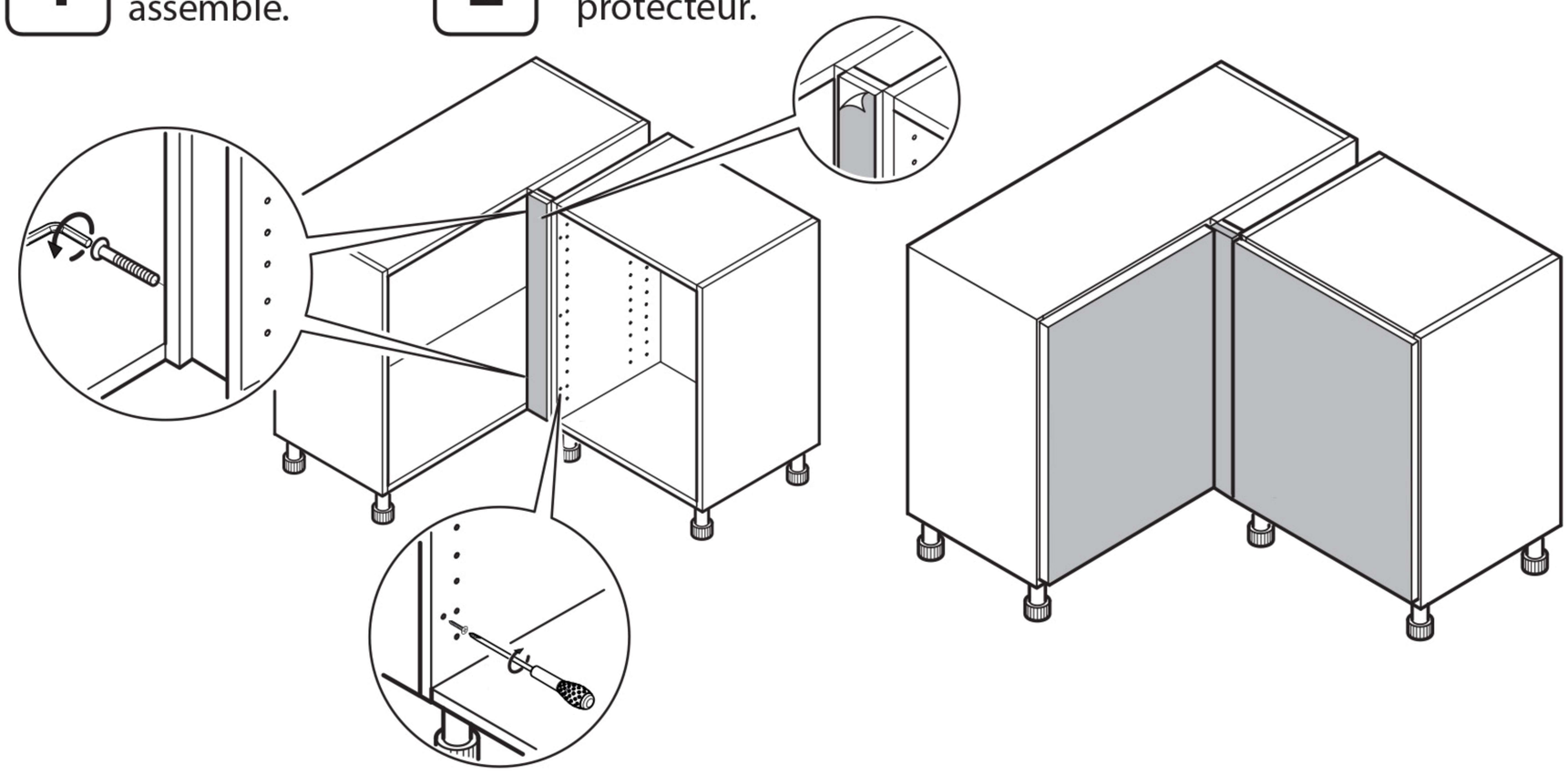

Vous n'êtes toujours pas sûr?
Nous contacter sur le site :

RYK-HOME.COM

ryk
ÇA CHANGE TOUT

RECYCLAGE DES MEUBLES. PLUS D'INFOS:
écomobilier